Nagymaros Város Önkormányzata
2626 Nagymaros, Fő tér 5., Tel.: 27/595-100,
E-mail: jegyzo@nagymaros.hu

ELŐTERJESZTÉS

Előterjesztés iktatószáma:	
Tárgy:	**2026. ÉVI KÖLTSÉGVETÉSI RENDELET MÓDOSÍTÁSA**
Előterjesztő:	Petrovics László, polgármester
Készítette:	Hajdú László
Testületi ülés dátuma:	2026.11.30.
Döntés fajtája:	minősített többség
Minősített döntés indoklása:	Mötv. 50. §-a alapján
Döntéshozatal módja	nyílt ülés – Mötv. 46. § (1) bekezdése alapján
Zárt ülés indoklása:	nem zárt ülés
Költségvetés módosítás:	igen
Szükséges előirányzat:	+8.567.521 Ft előirányzat növekedés
Bizottságok tárgyalják:	Gazdasági Bizottság
Törvényességi észrevétel	Dr. Tóth Ibolya, jegyző – törvényességi észrevétel nincs

Nagymaros, 2026. november 19.

Petrovics László
előterjesztő

I. Általános rész

Tisztelt Képviselő-testület! Tisztelt Bizottság!

A Képviselő-testület 3/2026. (III.03.) számú rendeletében **1.901.060.739 Ft-ban** állapította meg a tárgyév gazdálkodásához szükséges keretösszeget, amellyel a kötelező és az önként vállalt feladatok zavartalan ellátását kívánta biztosítani.

S.	Megnevezés	Rendelet	Előirányzat	Módosítás
1	Eredeti előirányzat	3/2026. (III.3.)	1.901.060.739 Ft	-
2	Eddig elfogadott módosítások	9/2026. (VIII.11.)	1.944.404.514 Ft	+43.343.775 Ft
2	Előterjesztésben javasolt módosítások	.../2026. (...)	1.952.972.035 Ft	+8.567.521 Ft

A második módosítás alkalmával az előirányzat főösszege 8.567.521 Ft-tal növekszik, amit az Önkormányzat az állami támogatások és az átvett pénzeszközök előirányzatainak növeléséből tud finanszírozni. Az előirányzat változtatások a Képviselő-testületi határozatok, előirányzat átcsoportosítások, az intézmények pótigényei, átcsoportosításai, pénzmaradvány átvezetés, valamint a Magyar Államkincstár utasításai alapján történhetnek.

1. sz. ábra: Módosított előirányzati főösszeg összehasonlítása előző évi teljesítésekkel

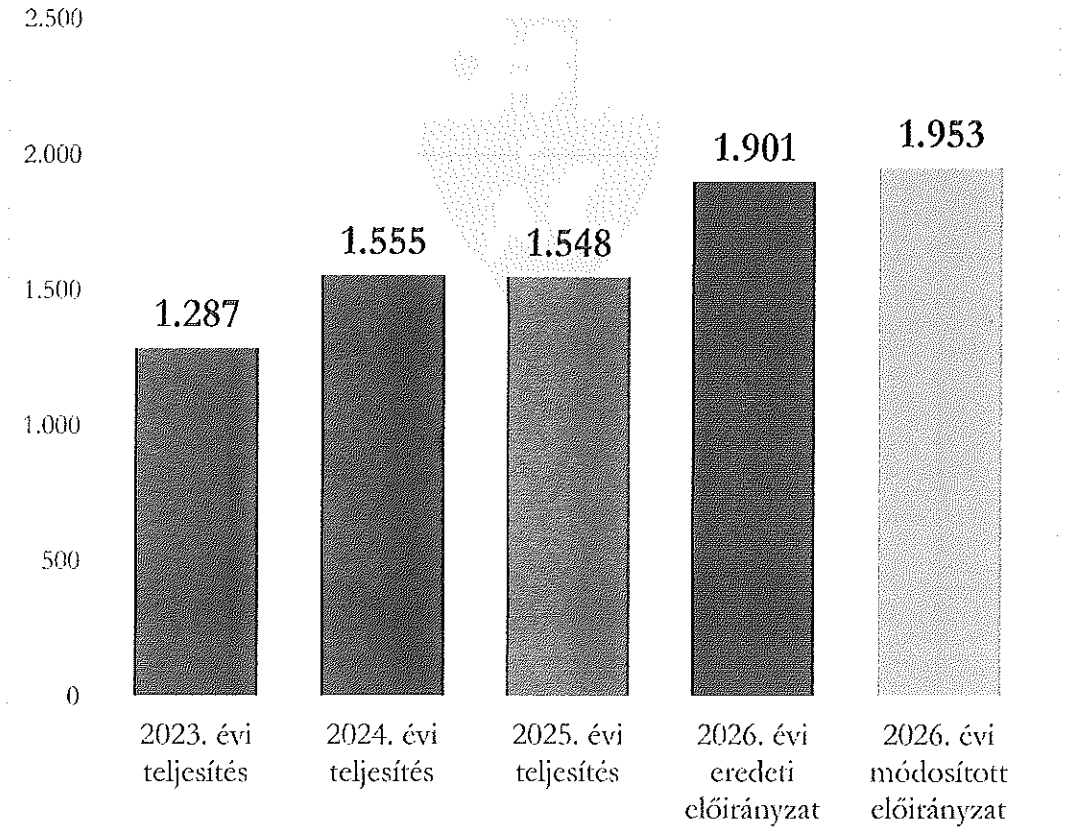

2. sz. ábra: Módosított bevételi főösszeg arányai

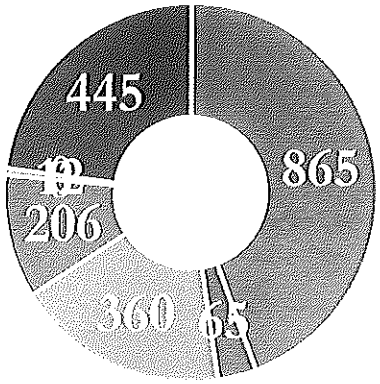

3. sz. ábra: Módosított kiadási főösszeg arányai

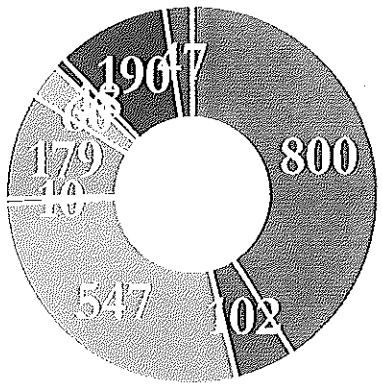

3. számú táblázat

Nagymaros Város Önkormányzat és intézményének összesített előirányzatainak alakulása

	A	B	C	D	E	F	G
1	**Rovat**	**Bevételi előirányzatok**	**Eredeti előirányzat - 3/2026. (III.3.)**	**Eddig elfogadott változás összesen**	**Módosított előirányzat - 9/2026. (VIII.11.)**	**Tervezett változás**	**Módosított előirányzat - .../2026. (...)**
2	B1	Működési célú támogatások ÁH-n belülről	845.794.067 Ft	+21.294.093 Ft	867.088.160 Ft	-2.336.241 Ft	864.751.919 Ft
3	B2	Felhalmozási célú támogatások ÁH-n belülről	35.592.000 Ft	+19.233.694 Ft	54.825.694 Ft	+10.000.000 Ft	64.825.694 Ft
4	B3	Közhatalmi bevételek	359.600.000 Ft	+0 Ft	359.600.000 Ft	+10.000 Ft	359.610.000 Ft
5	B4	Működési bevételek	215.891.720 Ft	+2.304.819 Ft	218.196.539 Ft	-11.720.761 Ft	206.475.778 Ft
6	B5	Felhalmozási bevételek	0 Ft	+0 Ft	0 Ft	+0 Ft	0 Ft
7	B6	Működési célú átvett pénzeszközök	0 Ft	+0 Ft	0 Ft	+12.081.905 Ft	12.081.905 Ft
8	B7	Felhalmozási célú átvett pénzeszközök	0 Ft	+0 Ft	0 Ft	+0 Ft	0 Ft
9	B8	Finanszírozási bevételek	444.182.952 Ft	+511.169 Ft	444.694.121 Ft	+532.618 Ft	445.226.739 Ft
10		**Összesen**	**1.901.060.739 Ft**	**+43.343.775 Ft**	**1.944.404.514 Ft**	**+8.567.521 Ft**	**1.952.972.035 Ft**

	A	B	C	D	E	F	G
1	**Rovat**	**Kiadási előirányzatok**	**Eredeti előirányzat - 3/2026. (III.3.)**	**Eddig elfogadott változás összesen**	**Módosított előirányzat - 9/2026. (VIII.11.)**	**Tervezett változás**	**Módosított előirányzat - .../2026. (...)**
2	K1	Személyi juttatások összesen	780.602.715 Ft	+9.479.074 Ft	790.081.789 Ft	+10.056.543 Ft	800.138.332 Ft
3	K2	Járulékok összesen	100.815.869 Ft	+0 Ft	100.815.869 Ft	+848.988 Ft	101.664.857 Ft
4	K3	Dologi kiadások összesen	564.716.198 Ft	+17.876.792 Ft	582.592.990 Ft	-35.121.180 Ft	547.471.810 Ft
5	K4	Ellátási díjak összesen	10.000.000 Ft	+0 Ft	10.000.000 Ft	-450.000 Ft	9.550.000 Ft
6	K5	Egyéb működési célú kiadások	201.107.080 Ft	+6.378.629 Ft	207.485.709 Ft	-28.955.377 Ft	178.530.332 Ft
7	K6	Beruházások	193.637.144 Ft	+9.098.111 Ft	202.735.255 Ft	-142.818.027 Ft	59.917.228 Ft
8	K7	Felújítások	0 Ft	+0 Ft	0 Ft	+18.390.025 Ft	18.390.025 Ft
9	K8	Egyéb felhalmozási kiadások	4.000.000 Ft	+0 Ft	4.000.000 Ft	+186.083.931 Ft	190.083.931 Ft
10	K9	Finanszírozási kiadások	46.181.733 Ft	+511.169 Ft	46.692.902 Ft	+532.618 Ft	47.225.520 Ft
11		**Összesen**	**1.901.060.739 Ft**	**+43.343.775 Ft**	**1.944.404.514 Ft**	**+8.567.521 Ft**	**1.952.972.035 Ft**

II. Döntési javaslat Bizottság részére

A GB .../2026. (...) sz. határozata
a 2026. évi költségvetés módosításra vonatkozóan

Nagymaros Város Önkormányzatának Gazdasági Bizottsága a 2026. évi költségvetési rendeletét az előterjesztés szerint javasolja módosítani.

Felelős: polgármester
Határidő: 2026.11.30.

III. Rendelet indokolása

A Képviselő-testület 3/2026. (III.03.) számú rendeletében **1.901.060.739 Ft-ban** állapította meg a tárgyév gazdálkodásához szükséges keretösszeget, amellyel a kötelező és az önként vállalt feladatok zavartalan ellátását kívánta biztosítani.

S.	Megnevezés	Rendelet	Előirányzat (Ft)	Módosítás (Ft)
1	Eredeti előirányzat	3/2026. (III.3.)	1.901.060.739 Ft	-
2	Eddig elfogadott módosítások	9/2026. (VIII.11.)	1.944.404.514 Ft	+43.343.775 Ft
3	Előterjesztésben javasolt módosítások	.../2026. (...)	1.952.972.035 Ft	+8.567.521 Ft

A második módosítás alkalmával az előirányzat főösszege 8.567.521 Ft-tal növekszik, amit az Önkormányzat az állami támogatások és az átvett pénzeszközök előirányzatainak növeléséből tud finanszírozni. Az előirányzat változtatások a Képviselő-testületi határozatok, előirányzat átcsoportosítások, az intézmények pótigényei, átcsoportosításai, pénzmaradvány átvezetés, valamint a Magyar Államkincstár utasításai alapján történhetnek.

IV. Hatásvizsgálat

A jogalkotásról szóló 2010. évi CXXX. törvény (Jat.) 17. §-a alapján a költségvetési rendelet módosítására vonatkozó rendeletet előkészítő jegyző előzetes hatásvizsgálatot végzett, melyben felmérte a szabályozás várható következményeit.

Társadalmi, gazdasági, hatások

A költségvetési rendelet módosításáról szóló rendeletben foglaltak végrehajtásával az Önkormányzat elősegítette a településen élők helyzetének javítását (fejlesztések, intézmények átalakítása, stb.). A szociálisan rászoruló társadalmi rétegek támogatásában előrelépés történt (étkeztetés, stb). A rendeletben foglaltak végrehajtásának költségvetési hatását az előterjesztés részletesen tartalmazza.

Környezeti és egészségügyi következmények

A költségvetés módosításnak közvetlen környezeti és egészségügyi következménye nincs.

Adminisztratív terheket befolyásoló hatások

A költségvetési rendelet módosításáról szóló rendeletben foglalt pénzügyi,- számviteli és szociális előírások végrehajtása a szakmai, ügyintézési és adminisztratív feladatok végrehajtásában többletfeladatokat jelentettek a költségvetési szervek számára.

A jogszabályok megalkotásának szükségessége, a jogalkotás elmaradásának várható következményei

A költségvetési rendelet módosításáról szóló rendelet megalkotását szükségessé teszi az Mötv. és az Áht. előírásai, melynek elmaradása törvényességi mulasztásnak számít, ami támogatás megvonásával jár.

A jogszabály alkalmazásához szükséges személyi, szervezeti, tárgyi és pénzügyi feltételek

A költségvetési rendelet módosításáról szóló rendeletben rögzítettek végrehajtásához a személyi, tárgyi, szervezeti és pénzügyi feltételek rendelkezésre álltak. A rendelet-tervezet elkészítésénél figyelembe vettük a jogszabályszerkesztésről szóló 61/2009. (XII.14.) IRM rendelet előírásait.

V. Rendelet tervezet szövege

Nagymaros Város Önkormányzat Képviselő-testületének
.../2026. (...) önkormányzati rendelete
az Önkormányzat 2026. évi költségvetéséről szóló
3/2026. (III.03.) önkormányzati rendelet módosításáról

[1] A költségvetési rendelet módosításának célja a legutolsó módosítás óta bekövetkezett változások átvezetése a bevételi és a kiadási előirányzatokon.
[2] Nagymaros Város Önkormányzat Képviselő-testülete az Alaptörvény 32. cikk (2) bekezdésében meghatározott eredeti jogalkotói hatáskörében, az Alaptörvény 32. cikk (1) bekezdés f) pontjában meghatározott feladatkörében eljárva, az államháztartásról szóló 2011. évi CXCV. törvény 23. §-ában foglaltak alapján Nagymaros Város Önkormányzat 2026. évi költségvetéséről szóló 3/2026. (III.3.) önkormányzati rendeletét az alábbiak szerint módosítja:

1. §

Nagymaros Város Önkormányzat 2026. évi költségvetéséről szóló 3/2026. (III.3.) önkormányzati rendelet 2. § (1) bekezdése helyébe a következő rendelkezés lép:
"(1) A Képviselő-testület Nagymaros Város Önkormányzata 2026. évi költségvetését
a) 1.952.972.035 Ft bevétellel,
b) 1.952.972.035 Ft kiadással,
c) 0 Ft egyenleggel,
d) 0 Ft - ebből működési (hiány, többlet)
e) 0 Ft - felhalmozási (hiány, többlet)
állapítja meg."

2. §

Nagymaros Város Önkormányzat 2026. évi költségvetéséről szóló 3/2026. (III.3.) önkormányzati rendelet 2. § (2) bekezdése helyébe a következő rendelkezés lép:
"(1) A Képviselő-testület Nagymaros Város Önkormányzat 2026. évi költségvetésének kiadási főösszegén belül a kiemelt előirányzatokat
a) 1.637.355.331 Ft működési költségvetés kiadásai;
aa) 800.138.332 Ft személyi juttatások kiadásai;
ab) 101.664.857 Ft munkaadókat terhelő járulékok és szociális hozzájárulási adó kiadásai;
ac) 547.471.810 Ft dologi kiadások;
ad) 9.550.000 Ft ellátottak pénzbeli juttatásai;
ae) 41.426.920 Ft egyéb működési célú kiadások;
af) 137.103.412 Ft tartalék;
b) 268.391.184 Ft felhalmozási költségvetés kiadásai;
ba) 59.917.228 Ft beruházások;
bb) 18.390.025 Ft felújítások;
bc) 190.083.931 Ft egyéb felhalmozási kiadások;
c) 47.225.520 Ft finanszírozási kiadások;
jogcímenkénti megoszlásban állapítja meg."

3. §

Nagymaros Város Önkormányzata 2026. évi költségvetéséről szóló 3/2026. (III.3.) önkormányzati rendelet 3. § (8) bekezdése helyébe a következő rendelkezés lép:
"(1) A Képviselő-testület Nagymaros Város Önkormányzat 2026. évi költségvetésének kiadásai között 137.103.412 tartalékot állapít meg. A tartalékot a Képviselő-testület engedélyével lehet felhasználni, átcsoportosítani."

4. §

(1) Nagymaros Város Önkormányzata 2026. évi költségvetéséről szóló 3/2026. (III.3.) önkormányzati rendelet 1. melléklete helyébe az 1. melléklet lép.
(2) Nagymaros Város Önkormányzata 2026. évi költségvetéséről szóló 3/2026. (III.3.) önkormányzati rendelet 2. melléklete helyébe a 2. melléklet lép.
(3) Nagymaros Város Önkormányzata 2026. évi költségvetéséről szóló 3/2026. (III.3.) önkormányzati rendelet 3. melléklete helyébe a 3. melléklet lép.
(4) Nagymaros Város Önkormányzata 2026. évi költségvetéséről szóló 3/2026. (III.3.) önkormányzati rendelet 4. melléklete helyébe a 4. melléklet lép.
(5) Nagymaros Város Önkormányzata 2026. évi költségvetéséről szóló 3/2026. (III.3.) önkormányzati rendelet 8. melléklete helyébe a 5. melléklet lép.
(6) Nagymaros Város Önkormányzata 2026. évi költségvetéséről szóló 3/2026. (III.3.) önkormányzati rendelet 9. melléklete helyébe a 6. melléklet lép.
(7) Nagymaros Város Önkormányzata 2026. évi költségvetéséről szóló 3/2026. (III.3.) önkormányzati rendelet 12. melléklete helyébe a 7. melléklet lép.
(8) Nagymaros Város Önkormányzata 2026. évi költségvetéséről szóló 3/2026. (III.3.) önkormányzati rendelet 15. melléklete helyébe a 8. melléklet lép.
(9) Nagymaros Város Önkormányzata 2026. évi költségvetéséről szóló 3/2026. (III.3.) önkormányzati rendelet 16. melléklete helyébe a 9. melléklet lép.
(10) Nagymaros Város Önkormányzata 2026. évi költségvetéséről szóló 3/2026. (III.3.) önkormányzati rendelet 17. melléklete helyébe a 10. melléklet lép.
(11) Nagymaros Város Önkormányzata 2026. évi költségvetéséről szóló 3/2026. (III.3.) önkormányzati rendelet 21. melléklete helyébe a 11. melléklet lép.
(12) Nagymaros Város Önkormányzata 2026. évi költségvetéséről szóló 3/2026. (III.3.) önkormányzati rendelet 22. melléklete helyébe a 12. melléklet lép.
(13) Nagymaros Város Önkormányzata 2026. évi költségvetéséről szóló 3/2026. (III.3.) önkormányzati rendelet 23. melléklete helyébe a 13. melléklet lép.
(14) Nagymaros Város Önkormányzata 2026. évi költségvetéséről szóló 3/2026. (III.3.) önkormányzati rendelet 24. melléklete helyébe a 14. melléklet lép.
(15) Nagymaros Város Önkormányzata 2026. évi költségvetéséről szóló 3/2026. (III.3.) önkormányzati rendelet 25. melléklete helyébe a 15. melléklet lép.
(16) Nagymaros Város Önkormányzata 2026. évi költségvetéséről szóló 3/2026. (III.3.) önkormányzati rendelet 26. melléklettel egészül ki, amely jelen rendelet 16. melléklete.

5. §

Ez a rendelet a kihirdetését követő napon lép hatályba, és a kihirdetését követő második napon hatályát veszti.

VI. Rendelet tervezet mellékletei

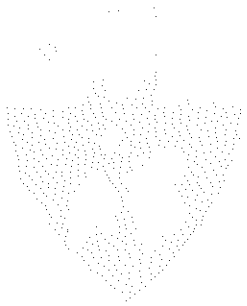

1. melléklet a(z) .../2026. (...) önkormányzati rendelethez

Nagymaros Város Önkormányzata
2026. évi költségvetésének címrendje

Adatok forintban

	A	B	C	D	E	F	G	H	I	J	K
1	Cím szám	Alcím szám	Cím neve	Alcím neve	Kiadás - Eredeti előirányzat	Kiadás - Módosított előirányzat	Bevétel - Eredeti előirányzat	Bevétel - Módosított előirányzat	Saját bevétel	Önkormányzati támogatás	ÁHT-n belüli támogatás
2	1	1	**Nagymaros Város Önkormányzata**		**1.828.778.486**	**1.883.667.307**	**1.828.778.486**	**1.883.667.307**	**954.089.694**	**0**	**929.577.613**
3				Személyi juttatások	149.805.466	155.973.188					
4				Munkaadókat terhelő járulékok	17.005.816	17.005.816					
5				Dologi kiadások	462.180.514	436.500.170					
6				Ellátottak pénzbeli juttatásai	10.000.000	9.550.000					
7				Egyéb működési célú kiadások	35.002.260	41.426.920					
8				Beruházások	184.457.894	52.907.978					
9				Felújítások	0	18.390.025					
10				Egyéb felhalmozási kiadások	4.000.000	190.085.931					
11				Céltartalék	166.104.820	137.103.412					
12				Finanszírozási kiadások	800.221.716	824.725.867					
13	2		**Fenntartott költségvetési szervek**		**826.322.236**	**846.805.075**	**826.322.236**	**846.805.075**	**69.304.728**	**246.850.270**	**530.650.077**
14		1	**Nagymarosi Polgármesteri Hivatal**		**317.732.307**	**327.715.119**	**317.732.307**	**327.715.119**	**7.261.896**	**128.283.909**	***192.169.314***
15				Személyi juttatások	238.196.675	247.197.190					
16				Munkaadókat terhelő járulékok	31.005.964	31.604.952					
17				Dologi kiadások	43.259.668	43.642.977					
18				Ellátási díjak	0	0					
19				Egyéb működési célú kiadások	0	0					
20				Felhalmozási kiadások	5.270.000	5.270.000					
21		2	**Nagymarosi Napköziotthonos Óvoda és Bölcsőde**		**361.191.059**	**363.092.598**	**361.191.059**	**363.092.598**	**3.905.320**	**49.429.122**	***309.758.156***
22				Személyi juttatások	301.826.810	304.611.246					
23				Munkaadókat terhelő járulékok	40.672.649	40.672.649					
24				Dologi kiadások	15.921.600	17.208.703					
25				Ellátási díjak	0	0					
26				Egyéb működési célú kiadások	0	0					
27				Felhalmozási kiadások	2.770.000	600.000					
28		3	**Gondozási Központ**		**107.650.888**	**107.650.888**	**107.650.888**	**107.650.888**	**46.925.852**	**43.375.036**	***17.350.000***
29				Személyi juttatások	66.257.764	66.340.708					
30				Munkaadókat terhelő járulékok	8.895.040	8.895.040					
31				Dologi kiadások	32.498.084	32.415.140					
32				Ellátási díjak	0	0					
33				Egyéb működési célú kiadások	0	0					
34				Felhalmozási kiadások	0	0					
35		4	**Nagymaros Városi Könyvtár és Művelődési Ház**		**39.747.982**	**48.346.470**	**39.747.982**	**48.346.470**	**11.211.660**	**25.762.203**	***11.372.607***
36				Személyi juttatások	24.516.000	26.016.000					
37				Munkaadókat terhelő járulékok	3.236.400	3.486.400					
38				Dologi kiadások	10.856.332	17.704.820					
39				Ellátási díjak	0	0					
40				Egyéb működési célú kiadások	0	0					
41				Felhalmozási kiadások	1.139.250	1.139.250					

Nagymaros Város Önkormányzata
2026. évi költségvetésének összevont mérlege
Adatok forintban

1. Bevételi jogcímek

	A	B	C	D	E	F	G
1	Sor-szám	Bevételi jogcím	2026. évi eredeti előirányzat	2026. évi módosított előirányzat	Kötelező feladatok	Önként vállalt feladatok	Államigazgatási feladatok
2	**B11**	**Önkormányzat működési támogatásai**	**826.989.095**	**828.119.243**	**828.119.243**	**0**	**0**
3	B111	Helyi önkormányzatok működésének általános támogatása	288.575.715	287.161.735	287.161.735	0	0
4	B112	Települési önkormányzatok egyes köznevelési feladatainak támogatása	310.640.694	311.033.674	311.033.674	0	0
5	B1131	Települési önkormányzatok egyes szociális és gyermekjóléti feladatainak	72.460.127	73.452.828	73.452.828	0	0
6	B1132	Települési önkormányzatok gyermekétkeztetési feladatainak támogatása	136.397.184	136.513.624	136.513.624	0	0
7	B114	Települési önkormányzatok kulturális feladatainak támogatása	18.906.375	18.906.375	18.906.375	0	0
8	B115	Működési célú költségvetési támogatások és kiegészítő támogatások	0	1.021.007	1.021.007	0	0
9	B116	Elszámolásból származó bevételek előirányzata	0	0	0	0	0
10	**B12-16**	**Működési célú támogatások államháztartáson belülről**	**18.804.972**	**36.632.676**	**36.632.676**	**0**	**0**
11	B12	Elvonások és befizetések bevételei	0	0	0	0	0
12	B13	Működési célú garancia- és kezességvállalásból származó megtérülések ÁH	0	0	0	0	0
13	B14	Működési célú visszatérítendő támogatások, kölcsönök visszatérülése ÁH	0	0	0	0	0
14	B15	Működési célú visszatérítendő támogatások, kölcsönök igénybevétele ÁH	0	0	0	0	0
15	B16	Egyéb működési célú támogatások bevételei ÁH belülről	18.804.972	36.632.676	36.632.676	0	0
17	**B2**	**Felhalmozási célú támogatások államháztartáson belülről**	**35.592.000**	**64.825.694**	**54.825.694**	**10.000.000**	**0**
18	B21	Felhalmozási célú önkormányzati támogatások	24.592.000	24.592.000	24.592.000	0	0
19	B22	Felhalmozási célú garancia- és kezességvállalásból származó megtérülések ÁH	0	0	0	0	0
20	B23	Felhalmozási célú visszatérítendő támogatások, kölcsönök visszatérülése ÁH	0	0	0	0	0
21	B24	Felhalmozási célú visszatérítendő támogatások, kölcsönök igénybevétele ÁH	0	0	0	0	0
22	B25	Egyéb felhalmozási célú támogatások bevételei ÁH belülről	11.000.000	40.233.694	30.233.694	10.000.000	0
24	**B3**	**Közhatalmi bevételek**	**359.600.000**	**359.610.000**	**359.610.000**	**0**	**0**
25	B31	Magánszemélyek jövedelemadói	0	0	0	0	0
26	B34	Vagyoni típusú adók	178.000.000	178.000.000	178.000.000	0	0
27	B351	Értékesítési és forgalmi adók	160.000.000	160.000.000	160.000.000	0	0
28	B352	Fogyasztási adók	0	0	0	0	0
29	B355	Egyéb áruhasználati és szolgáltatási adók	16.800.000	16.800.000	16.800.000	0	0
30	B36	Egyéb közhatalmi bevételek	4.800.000	4.810.000	4.810.000	0	0
31	**B4**	**Működési bevételek**	**215.691.720**	**206.475.778**	**160.830.765**	**45.645.013**	**0**
32	B401	Készletértékesítés ellenértéke	1.200.000	1.217.378	17.378	1.200.000	0
33	B402	Szolgáltatások ellenértéke	83.488.128	79.698.935	79.607.935	91.000	0
34	B403	Közvetített szolgáltatások ellenértéke	18.600.000	10.239.034	9.391.780	847.254	0
35	B404	Tulajdonosi bevételek	0	0	0	0	0
36	B405	Bírsági díjak	78.000.000	78.000.000	37.800.000	40.200.000	0
37	B406	Kiszámlázott általános forgalmi adó	24.603.592	24.636.885	21.330.126	3.306.759	0
38	B407	Általános forgalmi adó visszatérítése	10.000.000	10.000.000	10.000.000	0	0
39	B4081	Befektetett pénzügyi eszközökből származó bevételek	0	0	0	0	0
40	B4082	Egyéb kapott (járó) kamatok és kamatjellegű bevételek	0	2.000.003	2.000.003	0	0
	B4091	Részesedésekből származó pénzügyi műveletek bevételei	0	0	0	0	0
	B4092	Más egyéb pénzügyi műveletek bevételei	0	0	0	0	0
41	B410	Biztosító által fizetett kártérítés	0	0	0	0	0
42	B411	Egyéb működési bevételek	0	683.543	683.543	0	0
43	**B5**	**Felhalmozási bevételek**	**0**	**0**	**0**	**0**	**0**
44	B51	Immateriális javak értékesítése	0	0	0	0	0
45	B52	Ingatlanok értékesítése	0	0	0	0	0
46	B53	Egyéb tárgyi eszközök értékesítése	0	0	0	0	0
47	B54	Részesedések értékesítése	0	0	0	0	0
48	B55	Részesedések megszűnéséhez kapcsolódó bevételek	0	0	0	0	0
49	**B6**	**Működési célú átvett pénzeszközök**	**0**	**12.081.905**	**12.081.905**	**0**	**0**
50	B61	Működési célú garancia- és kezességvállalásból származó megtérülések ÁH	0	0	0	0	0
51	B62	Működési célú visszatérítendő támogatások, kölcsönök visszatérülése az EU	0	0	0	0	0
	B63	Működési célú visszatérítőtám., kölcsönök visszatérülése kom. és más nemz.sz.	0	0	0	0	0
52	B64	Működési célú visszatérítőtám., kölcsönök visszatérülése államháztartáson kívülről	0	12.026.000	12.026.000	0	0
53	B65	Egyéb működési célú átvett pénzeszközök előirányzata	0	55.905	55.905	0	0
54	**B7**	**Felhalmozási célú átvett pénzeszközök**	**0**	**0**	**0**	**0**	**0**
55	B71	Felhalm.célú garancia- és kezességvállalásból származó megtérülések ÁH	0	0	0	0	0
56	B72	Felhalmozási célú visszatérítendő támogatások, kölcsönök visszatérülése az EU	0	0	0	0	0
	B73	Felhalm.célú visszatérítőtám., kölcsönök visszatérülése kom.és más nemz.sz.	0	0	0	0	0
57	B74	Felhalmozási célú visszatérítőtámogatások, kölcsönök visszatérülése ÁH kívülről	0	0	0	0	0
58	B75	Egyéb felhalmozási célú átvett pénzeszközök előirányzata	0	0	0	0	0
59	**1.**	**KÖLTSÉGVETÉSI BEVÉTELEK ÖSSZESEN:**	**1.456.877.787**	**1.507.745.296**	**1.452.100.283**	**55.645.013**	**0**
60	**B811**	**Hitel-, kölcsönfelvétel államháztartáson kívülről**	**0**	**0**	**0**	**0**	**0**
61	B8111	Hosszú lejáratú hitelek, kölcsönök felvétele pénzügyi vállalkozástól	0	0	0	0	0
62	B8112	Likviditási célú hitelek, kölcsönök felvétele pénzügyi vállalkozástól	0	0	0	0	0
63	B8113	Rövid lejáratú hitelek, kölcsönök felvétele pénzügyi vállalkozástól	0	0	0	0	0
64	**B812**	**Belföldi értékpapírok bevételei**	**0**	**0**	**0**	**0**	**0**
65	B8121	Forgatási célú belföldi értékpapírok beváltása, értékesítése	0	0	0	0	0
66	B8122	Éven belüli lejáratú belföldi értékpapírok kibocsátása	0	0	0	0	0
67	B8123	Befektetési célú belföldi értékpapírok beváltása, értékesítése	0	0	0	0	0
68	B8124	Éven túli lejáratú belföldi értékpapírok kibocsátása	0	0	0	0	0
69	**B813**	**Maradvány igénybevétele**	**414.018.787**	**414.018.787**	**411.570.935**	**2.447.852**	**0**
70	B8131	Előző év költségvetési maradványának igénybevétele	414.018.787	414.018.787	411.570.935	2.447.852	0
71	B8132	Előző év vállalkozási maradványának igénybevétele	0	0	0	0	0
72	**B814**	**Belföldi finanszírozás bevételei**	**30.164.165**	**31.207.952**	**31.207.952**	**0**	**0**
73	B814	Államháztartáson belüli megelőlegezések előirányzata	30.164.165	31.207.952	31.207.952	0	0
74	B815	Államháztartáson belüli megelőlegezések törlesztése előirányzata	0	0	0	0	0
75	B817	Lekötött bankbetétek megszüntetése előirányzata	0	0	0	0	0
76	**B82**	**Külföldi finanszírozás bevételei**	**0**	**0**	**0**	**0**	**0**
77	B821	Forgatási célú külföldi értékpapírok beváltása, értékesítése előirányzata	0	0	0	0	0
78	B822	Befektetési célú külföldi értékpapírok beváltása, értékesítése előirányzata	0	0	0	0	0

	B823	Külföldi értékpapírok kibocsátása előirányzata	0	0	0	0	0
79	B824	Hitelek, kölcsönök felvétele külföldi kormányoktól és nemzetközi szervezetektől	0	0	0	0	0
80	B825	Hitelek, kölcsönök felvétele külföldi pénzintézetektől előirányzata	0	0	0	0	0
	B83	Adóssághoz nem kapcsolódó származékos ügyletek bevételei előirányzata	0	0	0	0	0
81	B84	Váltóbevételek előirányzata	0	0	0	0	0
82	2.	FINANSZÍROZÁSI BEVÉTELEK ÖSSZESEN:	444.182.952	445.226.739	442.778.887	2.447.852	0
83	3.	KÖLTSÉGVETÉSI ÉS FINANSZÍROZÁSI BEVÉTELEK ÖSSZESEN:	1.901.060.739	1.952.972.035	1.894.879.170	58.092.865	0

2. Kiadási jogcímek

1	A Sor-szám	B Bevételi jogcím	C 2026. évi eredeti előirányzat	D 2026. évi módosított előirányzat	E Kötelező feladatok	F Önként vállalt feladatok	G Államigazgatási feladatok
2	1.	**Működési költségvetés kiadásai**	1.657.241.862	1.637.355.331	1.527.112.643	110.242.688	0
3	K1	Személyi juttatások	780.602.715	800.138.332	733.797.624	66.340.708	0
4	K2	Munkaadókat terhelő járulékok és szociális hozzájárulási adó	100.815.869	101.664.857	92.769.817	8.895.040	0
5	K3	Dologi kiadások	564.716.198	547.471.810	512.614.870	34.856.940	0
6	K4	Ellátottak pénzbeli juttatásai	10.600.000	9.550.000	9.550.000	0	0
7	K5	Egyéb működési célú kiadások (tartalék nélkül)	35.002.260	41.426.920	41.276.920	150.000	0
8	K513	Tartalékok	165.104.820	137.103.412	137.103.412	0	0
9	K513	- Általános tartalék	0	0	0	0	0
10	K513	- Céltartalék	0	0	0	0	0
11	2.	**Felhalmozási költségvetés kiadásai**	197.637.144	268.391.184	250.388.628	18.002.556	0
12	K6	Beruházások	193.637.144	59.917.228	59.589.822	327.406	0
13	K6	EU-s forrásból megvalósuló beruházás	0	0	0	0	0
14	K7	Felújítások	0	18.390.025	714.875	17.675.150	0
15	K7	EU-s forrásból megvalósuló felújítás	0	0	0	0	0
16	K8	Egyéb felhalmozási kiadások	4.000.000	190.083.931	190.083.931	0	0
17	3.	**KÖLTSÉGVETÉSI KIADÁSOK ÖSSZESEN (1+2)**	1.854.879.006	1.905.746.515	1.777.501.271	128.245.244	0
18	4.	**Hitel-, kölcsöntörlesztés államháztartáson kívülre**	14.729.728	14.729.728	14.729.728	0	0
19	K9111	Hosszú lejáratú hitelek, kölcsönök törlesztése pénzügyi vállalkozásnak	14.729.728	14.729.728	14.729.728	0	0
20	K9112	Likviditási célú hitelek, kölcsönök törlesztése pénzügyi vállalkozásnak	0	0	0	0	0
21	K9113	Rövid lejáratú hitelek, kölcsönök törlesztése pénzügyi vállalkozásnak	0	0	0	0	0
22	5.	**Belföldi értékpapírok kiadásai**	0	0	0	0	0
23	K9121	Forgatási célú belföldi értékpapírok vásárlása	0	0	0	0	0
24	K9122	Befektetési célú belföldi értékpapírok vásárlása	0	0	0	0	0
25	K9123	Kincstárjegyek beváltása	0	0	0	0	0
26	K9124	Éven belüli lejáratú belföldi értékpapírok beváltása	0	0	0	0	0
27	K9125	Belföldi kötvények beváltása	0	0	0	0	0
28	K9126	Éven túli lejáratú belföldi értékpapírok beváltása	0	0	0	0	0
29	6.	**Belföldi finanszírozás kiadásai**	31.452.005	32.495.792	32.495.792	0	0
30	K913	Államháztartáson belüli megelőlegezések folyósítása előirányzata	0	0	0	0	0
31	K914	Államháztartáson belüli megelőlegezések visszafizetése előirányzata	30.164.165	31.207.952	31.207.952	0	0
32	K916	Pénzeszközök lekötött bankbetétként elhelyezése előirányzata	0	0	0	0	0
33	K917	Pénzügyi lízing kiadásai előirányzata	1.287.840	1.287.840	1.287.840	0	0
34	7.	**Külföldi finanszírozás kiadásai**	0	0	0	0	0
35	K921	Forgatási célú külföldi értékpapírok vásárlása	0	0	0	0	0
36	K922	Befektetési célú külföldi értékpapírok vásárlása	0	0	0	0	0
37	K923	Külföldi értékpapírok beváltása	0	0	0	0	0
38	K924	Hitelek, kölcsönök törlesztése külföldi kormányoknak és nemzetközi	0	0	0	0	0
39	K925	Hitelek, kölcsönök törlesztése külföldi pénzintézeteknek	0	0	0	0	0
40	8.	**Adóssághoz nem kapcsolódó származékos ügyletek kiadásai**	0	0	0	0	0
41	9.	**Váltókiadások**	0	0	0	0	0
42	10.	**FINANSZÍROZÁSI KIADÁSOK ÖSSZESEN: (4.+…+9.)**	46.181.733	47.225.520	47.225.520	0	0
43	11.	**KIADÁSOK ÖSSZESEN: (3.+10.)**	1.901.060.739	1.952.972.035	1.824.726.791	128.245.244	0

Nagymaros Város Önkormányzata

2026. évi működési célú bevételek és kiadások egyentege önkormányzati szinten

Adatok forintban

	A	B	C	D	E	F
1	Bevételi jogcímek	2026. évi eredeti előirányzat	2026. évi módosított előirányzat	Kiadási jogcímek	2026. évi eredeti előirányzat	2026. évi módosított előirányzat
2	Önkormányzatok működési támogatásai	826.989.095	828.119.243	Személyi juttatások	780.602.715	800.138.332
3	Működési célú támogatások államháztartáson belülről	18.898.972	36.632.676	Munkaadókat terhelő járulékok és szociális hozzájárulási	100.815.869	101.664.857
4	Működési bevételek	215.891.720	206.475.778	Dologi kiadások	564.716.198	547.471.810
5	Működési célú átvett pénzeszközök	0	12.091.905	Ellátottak pénzbeli juttatásai	10.000.000	9.550.000
6	Közhatalmi bevételek	359.600.000	359.610.000	Egyéb működési célú kiadások	35.002.260	41.426.920
7				Tartalékok	166.104.820	137.103.412
8	**Költségvetési bevételek összesen (1+...+6)**	**1.421.285.787**	**1.442.919.602**	**Költségvetési kiadások összesen (1+...+6)**	**1.657.241.862**	**1.637.355.331**
9	**Működési célú finan.bevételek összesen**	**282.137.808**	**241.661.249**	**Működési célú finan.kiadások összesen**	**46.181.733**	**47.225.520**
10	**BEVÉTEL ÖSSZESEN (7+8)**	**1.703.423.595**	**1.684.580.851**	**KIADÁSOK ÖSSZESEN (7+8)**	**1.703.423.595**	**1.684.580.851**
11	**Költségvetési hiány:**	**235.956.075**	**194.435.729**	**Költségvetési többlet:**		
12	**Tervezési hiány:**			**Tervezési többlet:**		

4. melléklet a(z) .../2026. (...) önkormányzati rendelethez

Nagymaros Város Önkormányzata
2026. évi felhalmozási célú bevételek és kiadások egyenlege önkormányzati szinten
Adatok forintban

	A	B	C	D	E	F
1	Bevételi jogcímek	2026. évi eredeti előirányzat	2026. évi módosított előirányzat	Kiadási jogcímek	2026. évi eredeti előirányzat	2026. évi módosított előirányzat
2	Felhalmozási célú támogatások államháztartáson belülről	35.592.000	64.825.694	Beruházások	193.637.144	59.917.228
3	Felhalmozási bevételek	0	0	Felújítások	0	18.300.025
4	Felhalmozási célú átvett pénzeszközök átvétele	0	0	Egyéb felhalmozási kiadások	4.000.000	190.033.931
5	Egyéb felhalmozási bevétel	0	0	Tartalékok	0	0
6	**Költségvetési bevételek összesen (1+...+4):**	**35.592.000**	**64.825.694**	**Költségvetési kiadások összesen (1+...+4):**	**197.637.144**	**268.391.184**
7	**Felhalmozási célú finan.bevételek összesen**	**162.045.144**	**203.565.490**	**Felhalmozási célú finan.kiadások össz.**	**0**	**0**
8	**BEVÉTEL ÖSSZESEN (5+6)**	**197.637.144**	**268.391.184**	**KIADÁSOK ÖSSZESEN (5+6)**	**197.637.144**	**268.391.184**
9	**Költségvetési hiány:**	**162.045.144**	**203.565.490**	**Költségvetési többlet:**		
10	**Tervezési hiány:**			**Tervezési többlet:**		

5. melléklet a(z) .../2026. (...) önkormányzati rendelethez

Nagymaros Város Önkormányzata
Beruházási (felhalmozási) kiadások előirányzata beruházásonként

Adatok forintban

	A	B	C	D	E	F
1	**Beruházás megnevezése**	**Teljes költség**	**Kivitelezés kezdési és befejezési éve**	**Felhasználás 2025.12.31-ig**	**2026. évi előirányzat**	**2026. év utáni szükséglet**
2	Hivatal számítógépek cseréje	4.000.000	2026-2026.	0	4.000.000	0
3	Hivatal egyéb tárgyi eszköz	1.270.000	2026-2026.	0	1.270.000	0
4	Óvoda egyéb tgyi eszköz	1.270.000	2026-2026.	0	1.270.000	0
5	Könyvtár könyvek	1.139.250	2026-2026.	0	1.139.250	0
6	Versenyképes járások kamerarendszer	24.999.950	2026-2026.	0	17.617.284	7.382.666
7	Turisztika 400 M	0	2026-2026.	0	0	0
8	Hivatal klíma	3.000.000	2026-2026.	0	0	3.000.000
9	Mágneskártyás beléptető rendszer	2.500.000	2026-2026.	0	0	2.500.000
10	Napelemes kandelláber	2.000.000	2026-2026.	0	2.000.000	0
11	Óvoda riasztó rendszer	3.510.000	2026-2026.	0	3.510.000	0
12	Gólyás játszótér ivókút	1.000.000	2026-2026.	0	1.000.000	0
13	Szamaras hulladékketrec	300.000	2026-2026.	0	300.000	0
14	Óvoda mosogatógép	1.500.000	2026-2026.	0	1.500.000	0
15	Járdasepró	5.715.000	2026-2026.	0	5.715.000	0
16	Utánfutó	1.162.000	2026-2026.	0	1.162.000	0
17	Notebook pályázati referens	200.000	2026-2026.	0	200.000	0
18	„Dunakanyar településeinek infrastruktúrális és közbiztonsági fejlesztése"	19.233.694	2026-2026.	0	19.233.694	0
19						0
20						0
21						
22						
23						
24						
25						
26						
27						
28						
29						
30						
31						
32						0
33	**ÖSSZESEN:**	**72.799.894**		**0**	**59.917.228**	**12.882.666**

6. melléklet a(z) .../2026. (...) önkormányzati rendelethez

Nagymaros Város Önkormányzata
Felújítási kiadások előirányzata felújításonként

Adatok forintban

	A	B	C	D	E	F
1	**Felújítás megnevezése**	**Teljes költség**	**Kivitelezés kezdési és befejezési éve**	**Felhasználás 2025.12.31-ig**	**2026. évi előirányzat**	**2026. év utáni szükséglet**
2	Magyar utcai Bölcsőde - terasz felújítása	18.390.025	2026-2026.	0	18.390.025	0
3						0
4						0
5						0
6						0
7						0
8						0
9						0
10						0
11						0
12						0
13	**ÖSSZESEN:**	**18.390.025**		**0**	**18.390.025**	**0**

Nagymaros Város Önkormányzata
2026. évi költségvetés és az előző három év összevont mérlege
Adatok forintban

1. Bevételi jogcímek

	A	B	C	D	E	F	G	H	I
1	Sor-szám	Bevételi jogcím	2023. évi teljesítés	2024. évi teljesítés	2025. évi teljesítés	2026. évi eredeti előirányzat - 3/2026. (III.3.)	2026. évi módosított előirányzat - 9/2026.	Előirányzat változás	2026. évi módosított előirányzat - ../2026. (..)
2	B11	Önkormányzat működési támogatásai	657.436.455	763.919.035	815.591.801	826.559.695	832.729.331	-1.619.138	828.110.243
3	B111	Helyi önkormányzatok működésének általános támogatása	245.243.435	245.559.003	253.013.107	268.575.715	283.225.307	-3.936.145	267.161.235
4	B112	Települési önkormányzatok egyes köznevelési feladatainak támogatása	260.350.092	249.758.364	276.759.318	310.649.094	313.358.674	-2.345.000	311.033.674
5	B1131	Települési önkormányzatok szociális és gyermekjóléti feladatainak támogatása	93.209.697	95.313.593	119.153.396	72.459.127	80.702.758	7.219.830	73.482.828
6	B1132	Települési önkormányzatok gyermekétkeztetési feladatainak támogatása	77.704.228	112.333.670	147.005.549	136.397.184	136.513.954	-2.350	136.513.604
7	B114	Települési önkormányzatok kulturális feladatainak támogatása	14.444.453	15.755.711	14.913.617	18.006.375	18.006.375	+0	18.006.375
8	B115	Működési célú központosított előirányzatok és Egységes Támogatások	13.282.159	39.243.666	4.745.831	0	0	-1.021.002	1.021.002
9	B116	Ideiglenesen működő önkormányzatok előirányzata	8.201.442	14.955.000	0	0	0	+0	0
10	B12-16	Működési célú támogatások államháztartáson belülről	27.262.521	11.023.854	20.057.953	14.028.748	24.806.331	+6.970.621	31.776.952
11	B13	Helyi adók és bírságok bevételei				0	0	+0	0
12	B131	Működési célú garancia- és kezességvállalásból származó megtérülések ÁH				0	0	+0	0
13	B14	Működési célú visszatérítendő támogatások, kölcsönök visszatérülése ÁH				0	0	+0	0
14	B15	Működési célú visszatérítendő támogatások, kölcsönök igénybevétele ÁH				0	0	+0	0
15	B16	Egyéb működési célú támogatások bevételei ÁH belülről	27.262.521	11.023.854	20.057.953	14.028.748	24.806.331	+6.970.621	31.776.952
16	B2	Felhalmozási célú támogatások államháztartáson belülről	23.838.541	203.590.822	126.330.459	35.592.000	54.825.694	+10.000.000	64.825.694
17	B21	Felhalmozási célú önkormányzati támogatások	18.781.953	25.000.000	15.219.000	24.592.000	24.592.000	+0	24.592.000
18	B22	Felhalmozási célú garancia- és kezességvállalásból származó megtérülések ÁH				0	0	+0	0
19	B23	Felhalmozási célú visszatérítendő támogatások, kölcsönök visszatérülése ÁH				0	0	+0	0
20	B24	Felhalmozási célú visszatérítendő támogatások, kölcsönök igénybevétele ÁH				0	0	+0	0
21	B25	Egyéb felhalmozási célú támogatások bevételei ÁH belülről	5.137.558	177.590.822	111.111.459	11.000.000	30.233.694	+10.000.000	40.233.694
22	B3	Közhatalmi bevételek	270.207.425	307.836.438	366.668.910	359.693.000	359.693.000	+0	359.693.000
23	B31	Magánszemélyek jövedelemadói				0	0	+0	0
24	B34	Vagyoni típusú adók	125.356.018	139.358.255	195.597.110	178.000.000	178.000.000	+0	178.000.000
25	B351	Értékesítési és forgalmi adók	131.590.121	151.679.352	168.350.218	160.000.000	160.000.000	+0	160.000.000
26	B352	Gépjárműadók				0	0	+0	0
27	B355	Egyéb termékadók és szolgáltatási adók	10.275.006	12.350.657	17.027.973	16.000.000	16.000.000	+0	16.000.000
28	B36	Egyéb közhatalmi bevételek	2.955.360	4.448.174	5.723.609	4.693.000	4.693.000	+0	4.693.000
29	B4	Működési bevételek	128.798.825	131.196.797	157.635.376	157.351.720	159.458.708	-8.400.000	151.058.708
30	B401	Készletértékesítés ellenértéke	834.778	705.616	143.920	0	0	+0	0
31	B402	Szolgáltatások ellenértéke	46.223.595	66.452.193	77.468.583	72.558.128	72.558.128	+0	72.558.128
32	B403	Közvetített szolgáltatások ellenértéke	19.443.768	14.923.031	13.023.054	18.000.000	18.000.000	-8.400.000	10.200.000
33	B404	Tulajdonosi bevételek	22.000	1.044.000	1.105.240	0	0	+0	0
34	B405	Bírsági díjak	19.388.663	23.151.740	27.351.200	34.800.000	34.800.000	+0	34.800.000
35	B406	Kiszámlázott általános forgalmi adó	11.628.406	14.110.657	15.535.092	21.363.592	21.363.592	+0	21.363.592
36	B407	Általános forgalmi adó visszatérítése	33.050.436	5.601.000	16.810.000	10.000.000	10.000.000	+0	10.000.000
37	B4081	Bérleti és lízing díj jellegű szerződéses bevételek				0	0	+0	0
38	B4082	Egyéb kapott (járó) kamatok és kamatjellegű bevételek	6.407.514	1.711.026	3.421.302	2.000.000	2.000.000	+0	2.000.000
39	B4091	Részesedésekből származó pénzügyi műveletek bevételei				0	0	+0	0
40	B4092	Más egyéb pénzügyi műveletek bevételei				0	0	+0	0
41	B410	Bónusz jellegű visszatérítés	127.700			0	0	+0	0
42	B411	Egyéb működési bevételek	1.626.188	3.186.584	1.550.569	0	106.588	+0	106.588
43	B5	Felhalmozási bevételek	0	0	0	0	0	+0	0
44	B51	Immateriális javak értékesítése				0	0	+0	0
45	B52	Ingatlanok értékesítése				0	0	+0	0
46	B53	Egyéb tárgyi eszközök értékesítése				0	0	+0	0
47	B54	Részesedések értékesítése				0	0	+0	0
48	B55	Részesedések megszűnéséhez kapcsolódó bevételek				0	0	+0	0
49	B6	Működési célú átvett pénzeszközök	3.938.100	100.000	1.935.403	0	0	+12.026.000	12.026.000
50	B61	Működési célú garancia- és kezességvállalásból származó megtérülések ÁH				0	0	+0	0
51	B62	Működési célú visszatérítendő támogatások, kölcsönök visszatérülése az EU				0	0	+0	0
52	B63	Működési célú visszatérítendő támogatások, kölcsönök visszatérülése belső és más rendszer.				0	0	+0	0
53	B64	Működési célú visszatérítendő támogatások, kölcsönök visszatérülése államháztartáson	3.838.000			0	0	+12.026.000	12.026.000
54	B65	Egyéb működési célú átvett pénzeszközök előirányzata	738.100	100.000	1.935.403	0	0	+0	0
55	B7	Felhalmozási célú átvett pénzeszközök	0	0	0	0	0	+0	0
56	B71	Felhalmozási célú garancia- és kezességvállalásból származó megtérülések ÁH				0	0	+0	0
57	B72	Felhalmozási célú visszatérítendő támogatások, kölcsönök visszatérülése az EU				0	0	+0	0
58	B73	Felhalmozási visszatérítés, kölcsönök visszatérülése belső és más rendszer.				0	0	+0	0
59	B74	Felhalmozási célú visszatérítendő támogatások, kölcsönök visszatérülése ÁH belülről				0	0	+0	0
60	B75	Egyéb felhalmozási célú átvett pénzeszközök előirányzata				0	0	+0	0
61	1.	KÖLTSÉGVETÉSI BEVÉTELEK ÖSSZESEN:	1.111.481.847	1.417.666.977	1.569.320.920	1.393.561.563	1.431.420.114	+15.986.483	1.447.406.597
62	B811	Hitel-, kölcsönfelvétel államháztartáson kívülről				0	0	+0	0
63	B8111	Rövid lejáratú hitelek, kölcsönök felvétele pénzügyi vállalkozástól				0	0	+0	0
64	B8112	Likviditási célú hitelek, kölcsönök felvétele pénzügyi vállalkozástól				0	0	+0	0
65	B8113	Rövid lejáratú hitelek, kölcsönök felvétele pénzügyi vállalkozástól				0	0	+0	0
66	B812	Belföldi értékpapírok bevételei	0	0	0	0	0	+0	0
67	B8121	Forgatási célú belföldi értékpapírok beváltása, értékesítése				0	0	+0	0
68	B8122	Tartós belföldi lejáratú belföldi értékpapírok beváltása				0	0	+0	0
69	B8123	Befektetési célú belföldi értékpapírok beváltása, értékesítése				0	0	+0	0
70	B8124	Éven túli lejáratú belföldi értékpapírok beváltása				0	0	+0	0
71	B813	Maradvány igénybevétele	411.560.145	387.536.056	234.609.923	405.052.758	405.052.758	+0	405.052.758
72	B8131	Előző év költségvetési maradványának igénybevétele	411.560.145	387.536.056	234.609.923	405.052.758	405.052.758	+0	405.052.758
73	B8132	Előző év vállalkozási maradványának igénybevétele				0	0	+0	0
74	B814-817	Belföldi finanszírozás bevételei	24.529.545	23.551.669	31.181.493	30.164.165	30.675.334	+532.618	31.207.952
75	B814	Államháztartáson belüli megelőlegezések törlesztése előirányzata	24.529.545	23.551.669	31.181.493	30.164.165	30.675.334	+532.618	31.207.952
76	B815	Államháztartáson belül megelőlegezések törlesztése előirányzata				0	0	+0	0
77	B817	Lekötött bankbetétek megszüntetése előirányzata				0	0	+0	0
78	B82	Külföldi finanszírozás bevételei	0	0	0	0	0	+0	0
79	B821	Forgatási célú külföldi értékpapírok beváltása, értékesítése előirányzata				0	0	+0	0
80	B822	Befektetési célú külföldi értékpapírok beváltása, értékesítése előirányzata				0	0	+0	0
81	B823	Külföldi értékpapírok bevonása előirányzata				0	0	+0	0
82	B824	Hitelek, kölcsönök felvétele külföldi bankoktól és nemzetközi				0	0	+0	0
83	B825	Hitelek, kölcsönök felvétele külföldi pénzintézetektől előirányzata				0	0	+0	0
84	B83	Adósághoz nem kapcsolódó származékos ügyletek bevételei				0	0	+0	0
85	B84	Váltóbevételek előirányzata				0	0	+0	0
86	16.	FINANSZÍROZÁSI BEVÉTELEK ÖSSZESEN: (10. + ... +15.)	435.089.690	411.087.725	265.791.422	435.216.923	435.727.092	+532.618	436.259.710
87	17.	KÖLTSÉGVETÉSI ÉS FINANSZ.BEVÉTELEK ÖSSZESEN: (9+17)	1.547.571.537	1.828.754.702	1.774.912.342	1.828.778.486	1.867.148.206	+16.519.101	1.883.667.307

2. Kiadási jogcímek

	A	B	C	D	F	J	G	H	I
1	Sor-szám	Bevételi jogcím	2023. évi teljesítés	2024. évi teljesítés	2025. évi teljesítés	2026. évi eredeti előirányzat - 3/2026. (III.3.)	2026. évi módosított előirányzat - 9/2026.	Előirányzat változás	2026. évi módosított előirányzat - .../2026. (...)
2	1.	Működési költségvetés kiadásai	602.259.315	633.958.435	744.930.584	810.958.576	953.310.695	-65.751.102	797.559.593
3	K1	Személyi juttatások	69.670.593	77.395.191	137.774.066	149.695.495	152.024.245	-3.048.943	155.975.188
4	K2	Munkaadókat terhelő járulékok és szociális hozzájárulási adó	7.233.121	6.561.631	13.251.514	17.005.816	17.005.816	+0	17.005.816
5	K3	Dologi kiadások	458.067.957	514.670.671	410.373.255	463.356.515	476.794.835	-49.233.675	436.500.170
6	K4	Ellátottak pénzbeli juttatásai	4.490.711	3.292.284	7.355.600	10.000.000	10.000.000	-450.000	9.500.000
7	K5	Egyéb működési célú kiadások	41.112.133		54.743.553	35.002.200	65.175.100	-23.748.760	41.426.920
8	K513	Tartalékok	69.724.620	32.149.655	121.393.471	166.104.820	142.310.000	-5.270.555	137.109.412
9	K515	- Általános tartalék				0	0	+0	0
10	K513	Céltartalék				0	0	+0	0
11	2.	Felhalmozási költségvetés kiadásai	84.455.655	215.042.547	35.391.305	188.457.594	197.555.605	+63.825.929	261.391.934
12	K6	Beruházások	1.028.900	2.831.243	11.795.513	184.457.594	193.556.605	-140.648.027	52.907.978
13	K61	Uniós forrásból megvalósuló programok				0	0	+0	0
14	K7	Felújítások	78.415.845	213.111.304	22.720.654	0	0	+18.390.025	18.390.025
15	K71	Uniós forrásból megvalósuló felújítások				0	0	+0	0
16	K8	Egyéb felhalmozási kiadások	4.920.929		874.838	4.000.000	4.000.000	+188.083.931	192.083.931
17	3.	**KÖLTSÉGVETÉSI KIADÁSOK ÖSSZESEN (1+2)**	655.664.780	849.910.982	780.321.889	1.028.555.770	1.050.866.613	-1.925.173	1.058.941.450
18	4.	**Hitel-, kölcsönfelvétel államháztartáson kívülre**	14.729.728	14.729.728	14.729.728	14.729.728	14.729.728	+0	14.729.728
19	K9111	Hosszú lejáratú hitelek, kölcsönök felvétele pénzügyi vállalkozástól	14.729.728	14.729.728	14.729.728	14.729.728	14.729.728	+0	14.729.728
20	K9112	Likviditási célú hitelek, kölcsönök felvétele pénzügyi vállalkozástól				0	0	+0	0
21	K9113	Rövid lejáratú hitelek, kölcsönök felvétele pénzügyi vállalkozástól				0	0	+0	0
22	5.	**Belföldi értékpapírok kiadásai**				0	0	+0	0
23	K9121	Forgatási célú belföldi értékpapírok vásárlása				0	0	+0	0
24	K9122	Befektetési célú belföldi értékpapírok vásárlása				0	0	+0	0
25	K9123	Kincstárjegyek beváltása				0	0	+0	0
26	K9124	Éven belül lejáró belföldi értékpapírok beváltása				0	0	+0	0
27	K9125	Belföldi követelések beváltása				0	0	+0	0
28	K9126	Éven túl lejáró belföldi értékpapírok beváltása				0	0	+0	0
29	6.	**Belföldi finanszírozás kiadásai**	519.365.597	647.408.852	696.297.435	785.491.938	791.551.865	+18.444.274	809.996.139
30	K913	Államháztartáson belüli megelőlegezések folyósítása elszámolásra				0	0	+0	0
31	K914	Államháztartáson belüli megelőlegezések visszafizetése előirányzata	22.991.906	24.383.859	23.973.219	30.164.165	30.673.334	+532.618	31.205.952
32	K915	Központi, irányító szervi támogatás	496.373.691	620.353.108	671.044.436	754.039.683	759.884.691	+17.911.656	777.590.347
33	K916	Pénzeszközök lekötött betétként elhelyezése előirányzata				0	0	+0	0
34	K917	Pénzügyi lízing kiadásai előirányzata		2.668.935	1.143.781	1.287.890	1.287.890	+0	1.287.890
35	7.	**Külföldi finanszírozás kiadásai**	0	0	0	0	0	+0	0
36	K921	Forgatási célú külföldi értékpapírok vásárlása				0	0	+0	0
37	K922	Befektetési célú külföldi értékpapírok vásárlása				0	0	+0	0
38	K923	Külföldi értékpapírok beváltása				0	0	+0	0
39	K924	Hosszú, közvetlen hitelviszonyt külföldi kormányokkal és nemzetközi				0	0	+0	0
40	K925	Hosszú, közvetlen hitelviszonyt külföldi pénzintézetekkel				0	0	+0	0
41	8.	**Adóssághoz nem kapcsolódó származékos ügyletek kiadásai**				0	0	+0	0
42	9.	**Váltókiadások**				0	0	+0	0
43	10.	**FINANSZÍROZÁSI KIADÁSOK ÖSSZESEN: (4.+...+9.)**	534.095.325	662.138.593	710.937.166	800.221.716	806.281.593	+18.444.274	824.725.867
44	11.	**KIADÁSOK ÖSSZESEN: (3.+10.)**	1.189.760.035	1.512.046.572	1.491.259.055	1.828.778.486	1.857.148.206	+16.519.101	1.883.667.307

Nagymarosi Polgármesteri Hivatal
2026. évi költségvetés és az előző három év összevont mérlege
Adatok Ft-ban

3. Bevételi jogcímek

	A	B	C	D	E	F	G	H	I
1	Sor-szám	Bevételi jogcím	2023. évi teljesítés	2024. évi teljesítés	2025. évi teljesítés	2026. évi eredeti előirányzat - 3/2026. (III.3.)	2026. évi módosított előirányzat - 9/2026.	Előirányzat változás	2026. évi módosított előirányzat - .../2026. (...)
2	B4	Működési bevételek	1.497.173	1.336.625	1.495.002	1.900.000	1.900.000	+108.611	1.008.611
3	B401	Készletértékesítés ellenértéke				0	0	+0	0
4	B402	Szolgáltatások ellenértéke	1.141.451	845.103	1.405.102	1.500.000	1.500.000	+500.000	1.000.000
5	B403	Közvetített szolgáltatások ellenértéke				0	0	+0	0
6	B404	Tulajdonosi bevételek				0	0	+0	0
7	B405	Ellátási díjak				0	0	+0	0
8	B406	Kiszabott termékek és ügyviteli díj				0	0	+0	0
9	B407	Általános forgalmi adó visszatérítése				0	0	+0	0
10	B4081	Befektetett pénzügyi eszközökből származó bevételek				0	0	+0	0
11	B4082	Egyéb tárgyi eszköz, immateriális javak értékesítése	2	1	2	0	0	+2	2
12	B4091	Részesedésekből származó pénzügyi műveletek bevételei				0	0	+0	0
13	B4092	Más egyéb pénzügyi műveletek bevételei				0	0	+0	0
14	B410	Biztosító által fizetett kártérítés				0	0	+0	0
15	B411	Egyéb működési bevételek	355.720	491.521		0	0	+538.609	538.609
16	B12-16	**Működési célú támogatások államháztartáson belülről**	0	3.156.423	0	4.776.224	9.552.448	-4.696.724	4.855.724
17	B12	Elvonások és befizetések bevételei				0	0	+0	0
18	B15	Működési célú visszatérítendő támogatások, kölcsönök igénybevétele ÁH				0	0	+0	0
19	B16	Egyéb működési célú támogatások bevételei ÁH belülről		3.156.423		4.776.224	9.552.448	-4.696.724	4.855.724
20	B3	**Kórhatalmi bevételek**	0	0	0	0	0	+10.000	10.000
21	B2	**Felhalmozási célú támogatások államháztartáson belülről**	0	0	0	0	0	+0	0
22	B21	Felhalmozási célú önkormányzati támogatások				0	0	+0	0
23	B24	Felhalmozási célú visszatérítendő támogatások, kölcsönök igénybevétele ÁH				0	0	+0	0
24	B25	Egyéb felhalmozási célú támogatások bevételei ÁH belülről				0	0	+0	0
25	B5	**Felhalmozási bevételek**	0	0	0	0	0	+0	0
26	B51	Immateriális javak értékesítése				0	0	+0	0
27	B52	Ingatlan és értékesítése				0	0	+0	0
28	B53	Egyéb tárgyi eszközök értékesítése				0	0	+0	0
29	B6	**Működési célú átvett pénzeszközök**	0	0	0	0	0	+0	0
30	B7	**Felhalmozási célú átvett pénzeszközök**	0	0	0	0	0	+0	0
31	1.	**Költségvetési bevételek összesen**	1.497.173	4.493.255	1.495.002	6.276.224	11.052.448	-4.578.113	6.474.335
32	2.	**Finanszírozási bevételek**	201.177.092	236.165.206	255.728.929	311.455.633	311.455.633	+9.784.701	321.240.784
33	B8131	Előző év költségvetési maradványának igénybevétele	721.048	923.591	417.719	787.561	787.561	+0	787.561
34	B8133	Előző évi vállalkozási maradványának igénybevétele				0	0	+0	0
35	B816	Központi, irányító szervi támogatás	200.456.044	235.241.615	255.311.201	310.668.522	310.668.522	-9.784.701	320.453.223
36	3.	**BEVÉTELEK ÖSSZESEN: (1.+2.)**	202.674.265	240.658.461	257.133.922	317.732.397	322.508.531	+5.205.588	327.715.119

4. Kiadási jogcímek

	A	B	C	D	E	F	G	H	I
1	Sor-szám	Bevételi jogcím	2023. évi teljesítés	2024. évi teljesítés	2025. évi teljesítés	2026. évi eredeti előirányzat - 3/2026. (III.3.)	2026. évi módosított előirányzat - 9/2026.	Előirányzat változás	2026. évi módosított előirányzat - .../2026. (...)
2	1.	**Működési költségvetés kiadásai**	200.258.215	238.911.519	255.021.101	312.452.397	317.238.531	+5.206.588	322.445.119
3	K1	Személyi juttatások	149.347.312	177.595.391	193.032.268	235.195.675	242.569.550	-4.602.000	247.197.150
4	K2	Munkaadókat terhelő járulékok és szociális hozzájárulási adó	18.810.999	22.919.437	24.739.323	31.005.964	31.005.964	+598.988	31.604.952
5	K3	Dologi kiadások	30.419.436	38.336.702	37.249.570	43.259.655	43.642.977	+0	43.642.977
6	K4	Ellátottak pénzbeli juttatásai				0	0	+0	0
7	K5	Egyéb működési célú kiadások	680.468			0	0	+0	0
8	2.	**Felhalmozási költségvetés kiadásai**	1.492.459	1.329.223	1.325.262	5.270.000	5.270.000	+0	5.270.000
9	K6	Beruházások	1.492.459	1.329.223	1.325.262	5.270.000	5.270.000	+0	5.270.000
10	K7	Felújítások				0	0	+0	0
11	K8	Egyéb felhalmozási kiadások				0	0	+0	0
12	3.	**Finanszírozási kiadások**	0	0	0	0	0	+0	0
13	4.	**KIADÁSOK ÖSSZESEN: (1.+2.+3.)**	201.750.674	240.240.742	256.346.363	317.732.397	322.508.531	+5.206.588	327.715.119

Nagymarosi Napközionthonos Óvoda és Bölcsőde
2026. évi költségvetés és az előző három év összevont mérlege
Adatok forintban

5. Bevételi jogcímek

	A	B	C	D	E	F	G	H	I
1	Sor-szám	Bevételi jogcím	2023. évi teljesítés	2024. évi teljesítés	2025. évi teljesítés	2026. évi eredeti előirányzat - 3/2026. (III.3.)	2026. évi módosított előirányzat - 9/2025.	Előirányzat változás	2026. évi módosított előirányzat - .../2026. (...)
2	B4	Működési bevételek	810.269	423.317	3.587.767	3.020.000	3.197.831	+0	3.197.831
3	B401	Készletértékesítés ellenértéke				0	0	+0	0
4	B402	Szolgáltatások ellenértéke		171.099	243.000	0	153.000	+0	153.000
5	B403	Közvetített szolgáltatások ellenértéke				0	0	+0	0
6	B404	Tulajdonosi bevételek				0	0	+0	0
7	B405	Bírsági díjak		82.800	3.000.422	3.000.000	3.000.000	+0	3.000.000
8	B406	Kiszámlázott általános forgalmi adó				0	0	+0	0
9	B407	Általános forgalmi adó visszatérítése				0	0	+0	0
10	B4081	Befektetett pénzügyi eszközökből származó bevételek				0	0	+0	0
11	B4082	Egyéb kapott (járó) kamatok és kamatjellegű bevételek	2	1	2	0	0	+0	0
12	B4091	Részesedésekből származó pénzügyi műveletek bevételei				0	0	+0	0
13	B4092	Más egyéb pénzügyi műveletek bevételei				0	0	+0	0
14	B410	Biztosító által fizetett kártérítés				0	0	+0	0
15	B411	Egyéb működési bevételek	810.268	169.516	637.345	0	0.831	+0	0.831
16	B12-16	Működési célú támogatások államháztartáson belülről	0	0	0	0	0	+0	0
17	B12	Elvonások és befizetések bevételei				0	0	+0	0
18	B15	Működési célú visszatérítendő támogatások, kölcsönök igénybevétele ÁH				0	0	+0	0
19	B16	Egyéb működési célú támogatások bevételei ÁH belülről				0	0	+0	0
20	B3	Közhatalmi bevételek	0	0	0	0	0	+0	0
21	B2	Felhalmozási célú támogatások államháztartáson belülről	0	0	0	0	0	+0	0
22	B21	Felhalmozási célú önkormányzati támogatások				0	0	+0	0
23	B24	Felhalmozási célú visszatérítendő támogatások, kölcsönök igénybevétele ÁH				0	0	+0	0
24	B25	Egyéb felhalmozási célú támogatások bevételei ÁH belülről				0	0	+0	0
25	B5	Felhalmozási bevételek	0	0	0	0	0	+0	0
26	B51	Immateriális javak értékesítése				0	0	+0	0
27	B52	Ingatlanok értékesítése				0	0	+0	0
28	B53	Egyéb tárgyi eszközök értékesítése				0	0	+0	0
29	B6	Működési célű átvett pénzeszközök	0	0	0	0	0	+0	0
30	B7	Felhalmozási célű átvett pénzeszközök	0	0	0	0	0	+0	0
31	1.	Költségvetési bevételek összesen	810.269	423.317	3.587.767	3.020.000	3.197.831	+0	3.197.831
32	2.	Finanszírozási bevételek	207.422.499	250.259.878	298.272.744	338.191.059	360.739.767	-845.000	359.894.767
33	B8131	Előző év költségvetési maradványának igénybevétele	15.123.772	1593.699	1.383.665	707.485	707.489	+0	707.489
34	B8132	Előző év vállalkozási maradványának igénybevétele				0	0	+0	0
35	B816	Központi, irányító szervi támogatás	192.297.617	250.109.179	295.653.076	337.483.574	360.032.278	-845.000	359.187.278
36	3.	BEVÉTELEK ÖSSZESEN: (1+2.)	208.232.769	250.683.195	302.160.511	341.191.059	363.937.598	-845.000	363.092.598

6. Kiadási jogcímek

	A	B	C	D	E	F	G	H	I
1	Sor-szám	Bevételi jogcím	2023. évi teljesítés	2024. évi teljesítés	2025. évi teljesítés	2026. évi eredeti előirányzat - 3/2026. (III.3.)	2026. évi módosított előirányzat - 9/2025.	Előirányzat változás	2026. évi módosított előirányzat - .../2026. (...)
2	1.	Működési költségvetés kiadásai	208.026.856	248.399.175	301.328.142	358.421.059	361.167.598	+1.325.000	362.492.598
3	K1	Személyi juttatások	155.624.647	203.705.655	253.971.644	301.826.810	304.611.246	+0	304.611.246
4	K2	Munkaadókat terhelő járulékok és szociális hozzájárulási adó	20.270.156	27.454.804	33.490.120	40.672.649	40.672.645	+0	40.672.649
5	K3	Dologi kiadások	32.132.053	17.238.765	13.956.378	15.921.600	15.883.703	-1.325.000	17.208.703
6	K4	Ellátottak pénzbeli juttatásai				0	0	+0	0
7	K5	Egyéb működési célú kiadások				0	0	+0	0
8	2.	Felhalmozási költségvetés kiadásai	55.034	700.352	124.900	2.770.000	2.770.000	-2.170.000	600.000
9	K6	Beruházások	55.034	700.352	124.900	2.770.000	2.770.000	-2.170.000	600.000
10	K7	Felújítások				0	0	+0	0
11	K8	Egyéb felhalmozási kiadások				0	0	+0	0
12	3.	Finanszírozási kiadások	0	0	0	0	0	+0	0
13	4.	KIADÁSOK ÖSSZESEN: (1.+2.+3.)	208.081.970	249.099.527	301.453.042	361.191.059	363.937.598	-845.000	363.092.598

Gondozási Központ
2026. évi költségvetés és az előző három év összevont mérlege
Adatok forintban

7. Bevételi jogcímek

	A	B	C	D	E	F	G	H	I
1	Sor-szám	Bevételi jogcím	2023. évi teljesítés	2024. évi teljesítés	2025. évi teljesítés	2026. évi eredeti előirányzat - 3/2026. (III.3.)	2026. évi módosított előirányzat - 9/2026.	Előirányzat változás	2026. évi módosított előirányzat - .../2026. (...)
2	B4	Működési bevételek	37.707.327	35.548.737	39.170.816	44.478.000	44.478.000	+0	44.478.000
3	B401	Készletértékesítés ellenértéke	1.112.325	1.230.084	1.361.715	1.200.000	1.200.000	+0	1.200.000
4	B402	Szolgáltatások ellenértéke	21.678		109.157	0	0	+0	0
5	B403	Közvetített szolgáltatások ellenértéke				0	0	+0	0
6	B404	Tulajdonosi bevételek				0	0	+0	0
7	B405	Ellátási díjak	29.897.078	31.117.096	34.713.735	40.200.000	40.200.000	+0	40.200.000
8	B406	Kiszámlázott általános forgalmi adó	3.647.855	3.053.623	2.968.602	3.078.000	3.078.000	+0	3.078.000
9	B407	Általános forgalmi adó visszatérítése	3.778.000			0	0	+0	0
10	B408	Befektetett pénzügyi eszközök után számított bevételek				0	0	+0	0
11	B409	Egyéb kapott (járó) kamatok és kamatjellegű bevételek	2	7		0	0	+0	0
12	B4091	Részesedéshez származó pénzügyi műveletek bevételei				0	0	+0	0
13	B4092	Más egyéb pénzügyi műveletek bevételei				0	0	+0	0
14	B410	Biztosító által fizetett kártérítés				0	0	+0	0
15	B411	Egyéb működési bevételek	40.359	163.036	20.504	0	0	+0	0
16	B12-16	**Működési célú támogatások államháztartáson belülről**	0	0	0	0	0	+0	0
17	B12	Helyi önkormányzatok működési célú támogatásai				0	0	+0	0
18	B13	Működési célú központosított előirányzatok, kiegészítő jellegű bevétele ÁH				0	0	+0	0
19	B16	Egyéb működési célú támogatások bevételei ÁH belülről				0	0	+0	0
20	B3	**Közhatalmi bevételek**	0	0	0	0	0	+0	0
21	B2	**Felhalmozási célú támogatások államháztartáson belülről**	0	0	0	0	0	+0	0
22	B21	Felhalmozási célú önkormányzati támogatások				0	0	+0	0
23	B24	Felhalmozási célú visszatérítendő támogatások, kölcsönök igénybevétele ÁH				0	0	+0	0
24	B25	Egyéb felhalmozási célú támogatások bevételei ÁH belülről				0	0	+0	0
25	B5	**Felhalmozási bevételek**	0	0	0	0	0	+0	0
26	B51	Immateriális javak értékesítése				0	0	+0	0
27	B52	Ingatlanok értékesítése				0	0	+0	0
28	B53	Egyéb tárgyi eszközök értékesítése				0	0	+0	0
29	B6	**Működési célű átvett pénzeszközök**	7.543	0	0	0	0	+0	0
30	B7	**Felhalmozási célű átvett pénzeszközök**	0	0	0	0	0	+0	0
31	1.	**Költségvetési bevételek összesen**	37.714.870	35.548.737	39.170.816	44.478.000	44.478.000	+0	44.478.000
32	2.	**Finanszírozási bevételek**	70.507.258	82.387.237	76.225.333	63.172.858	63.172.858	+0	63.172.858
33	B8131	Előző év költségvetési maradványának igénybevétele	2.515.007	806.751	2.732.036	2.447.852	2.447.852	+0	2.447.852
34	B8132	Előző év vállalkozási maradványának igénybevétele				0	0	+0	0
35	B816	Központi, irányító szervi támogatás	67.992.251	81.580.486	73.493.297	60.725.006	60.725.006	+0	60.725.006
35	3.	**BEVÉTELEK ÖSSZESEN: (1+2.)**	108.222.128	117.935.974	115.396.149	107.650.858	107.650.858	+0	107.650.858

8. Kiadási jogcímek

	A	B	C	D	E	F	G	H	I
1	Sor-szám	Bevételi jogcím	2023. évi teljesítés	2024. évi teljesítés	2025. évi teljesítés	2026. évi eredeti előirányzat - 3/2026. (III.3.)	2026. évi módosított előirányzat - 9/2026.	Előirányzat változás	2026. évi módosított előirányzat - .../2026. (...)
2	1.	**Működési költségvetés kiadásai**	105.996.979	114.672.312	112.920.084	107.650.858	107.650.858	+0	107.650.858
3	K1	Személyi juttatások	69.632.519	72.991.233	76.588.425	66.237.764	66.340.703	+0	66.340.703
4	K2	Munkaadókat terhelő járulékok és szociális hozzájárulási adó	8.184.472	8.859.294	8.118.671	8.895.040	8.895.040	+0	8.895.040
5	K3	Dologi kiadások	38.179.988	32.791.785	28.212.988	32.415.054	32.415.140	+0	32.415.140
6	K4	Ellátottak pénzbeli juttatásai				0	0	+0	0
7	K5	Egyéb működési célú kiadások				0	0	+0	0
8	2.	**Felhalmozási költségvetés kiadásai**	328.428	531.566	28.239	0	0	+0	0
9	K6	Beruházások	328.428	531.566	28.239	0	0	+0	0
10	K7	Felújítások				0	0	+0	0
11	K8	Egyéb felhalmozási kiadások				0	0	+0	0
12	3.	**Finanszírozási kiadások**	0	0	0	0	0	+0	0
13	4.	**KIADÁSOK ÖSSZESEN: (1.+2.+3.)**	107.325.407	115.203.878	112.948.323	107.650.858	107.650.858	+0	107.650.858

Nagymaros Városi Könyvtár és Művelődési Ház
2026. évi költségvetés és az előző három év összevont mérlege
Adatok forintban

9. Bevételi jogcímek

	A	B	C	D	E	F	G	H	I
1	Sor-szám	Bevételi jogcím	2023. évi teljesítés	2024. évi teljesítés	2025. évi teljesítés	2026. évi eredeti előirányzat - 3/2026. (III.3.)	2026. évi módosított előirányzat - 9/2026.	Előirányzat változás	2026. évi módosított előirányzat - .../2026. (...)
2	B4	Működési bevételek	6.019.590	6.509.157	13.442.784	9.562.000	9.562.000	-3.423.372	6.138.628
3	B401	Készletértékesítés ellenértéke		15.150	35.228	0	0	+17.378	17.378
4	B402	Szolgáltatások ellenértéke	584.422	6.157.207	12.337.933	9.400.000	9.400.000	-3.547.105	5.852.895
5	B403	Közvetített szolgáltatások ellenértéke	124.869	77.222	88.381	0	0	+59.034	59.034
6	B404	Tulajdonosi bevételek				0	0	+0	0
7	B405	Bírsági díjak				0	0	+0	0
8	B406	Kiszámlázott ÁFA-val összefüggő díjak	93.645	133.063	242.438	162.000	162.000	+33.293	195.293
9	B407	Általános forgalmi adó visszatérítése				0	0	+0	0
10	B4051	Befektetett pénzügyi eszközökkel számolt bevételek				0	0	+0	0
11	B4052	Egyéb kapott (járó) kamatok és kamatjellegű bevételek	2		2	0	0	+1	1
12	B4091	Részesedésekből származó pénzügyi műveletek bevételei				0	0	+0	0
13	B4092	Más egyéb pénzügyi műveletek bevételei				0	0	+0	0
14	B410	Biztosító által fizetett kártérítés				0	0	+0	0
15	B411	Egyéb működési bevételek	4.016.912	128.165	338.293	0	0	+28.115	28.115
16	B12-16	**Működési célú támogatások államháztartáson belülről**	0	0	1.500.000	0	0	+0	0
17	B12	Elvonások és befizetések bevételei				0	0	+0	0
18	B13	Működési célú visszatérítendő támogatások, kölcsönök igénybevétele ÁH				0	0	+0	0
19	B16	Egyéb működési célú támogatások bevételei ÁH belülről			1.500.000	0	0	+0	0
20	B3	**Közhatalmi bevételek**	0	0	0	0	0	+0	0
21	B2	**Felhalmozási célú támogatások államháztartáson belülről**	0	0	0	0	0	+0	0
22	B21	Felhalmozási célú önkormányzati támogatások				0	0	+0	0
23	B24	Felhalmozási célú visszatérítendő támogatások, kölcsönök igénybevétele ÁH				0	0	+0	0
24	B25	Egyéb felhalmozási célú támogatások bevételei ÁH belülről				0	0	+0	0
25	B5	**Felhalmozási bevételek**	0	0	0	0	0	+0	0
26	B51	Immateriális javak értékesítése				0	0	+0	0
27	B52	Ingatlanok értékesítése				0	0	+0	0
28	B53	Egyéb tárgyi eszközök értékesítése				0	0	+0	0
29	B6	**Működési célú átvett pénzeszközök**	3.443.765	63.033	0	0	0	+55.505	55.505
30	B7	**Felhalmozási célú átvett pénzeszközök**	0	0	0	0	0	+0	0
31	1.	**Költségvetési bevételek összesen**	9.463.555	6.572.157	14.942.784	9.562.000	9.562.000	-3.373.467	6.188.533
32	2.	**Finanszírozási bevételek**	35.755.458	54.123.693	47.202.420	30.185.932	33.185.932	+8.971.955	42.157.937
33	B8131	Előző év költségvetési egyenlege, annak igénybevétele	1.121.749	612.073	1.611.405	5.023.127	5.023.127	+0	5.023.127
34	B8132	Előző év vállalkozási maradványának igénybevétele				0	0	+0	0
35	B816	Központi, irányító szervi támogatás	34.633.709	53.511.620	45.590.924	25.162.855	28.162.855	+8.971.955	37.134.810
36	3.	**BEVÉTELEK ÖSSZESEN: (1+2.)**	46.219.023	60.696.050	62.145.204	39.747.932	42.747.932	+5.598.488	48.346.470

10. Kiadási jogcímek

	A	B	C	D	E	F	G	H	I
1	Sor-szám	Bevételi jogcím	2023. évi teljesítés	2024. évi teljesítés	2025. évi teljesítés	2026. évi eredeti előirányzat - 3/2026. (III.3.)	2026. évi módosított előirányzat - 9/2026.	Előirányzat változás	2026. évi módosított előirányzat - .../2026. (...)
2	1.	**Működési költségvetési kiadásai**	43.335.933	55.516.778	54.936.809	38.608.732	41.608.732	+5.598.488	47.207.220
3	K1	Személyi juttatások	17.084.999	23.130.187	29.056.135	24.516.000	24.516.000	-1.590.000	26.010.000
4	K2	Munkaadókat terhelő járulékok és szociális hozzájárulási adó	2.844.021	2.844.692	3.815.591	3.236.400	3.236.400	+250.000	3.486.400
5	K3	Dologi kiadások	22.206.883	29.161.582	22.035.134	10.856.332	13.856.332	-3.848.488	17.704.820
6	K4	Ellátottak pénzbeli juttatásai				0	0	+0	0
7	K5	Egyéb működési célú kiadások	300.000	380.000	0	0	0	+0	0
8	2.	**Felhalmozási költségvetés kiadásai**	2.271.047	3.567.776	2.185.217	1.139.250	1.139.250	+0	1.139.250
9	K6	Beruházások	2.271.047	3.567.776	2.185.217	1.139.250	1.139.250	+0	1.139.250
10	K7	Felújítások				0	0	+0	0
11	K8	Egyéb felhalmozási kiadások				0	0	+0	0
12	3.	**Finanszírozási kiadások**	0	0	0	0	0	+0	0
13	4.	**KIADÁSOK ÖSSZESEN: (1+2.+3.)**	45.606.980	59.084.554	57.122.077	39.747.982	42.747.982	+5.598.488	48.346.470

8. melléklet a(z) .../2026. (...) önkormányzati rendelethez

Nagymaros Város Önkormányzata
Előirányzat felhasználási terv - 2026. évre
Adatok forintban

1. Bevételi jogcímek

	A	B	C	D	E	F	G	H	I	J	K	L	M	N	O
1	R.	Megnevezés	I.	II.	III.	IV.	V.	VI.	VII.	VIII.	IX.	X.	XI.	XII.	Összesen:
2	B1	Önkormányzatok működési támogatásai	103.770.250	69.180.154	69.180.154	69.180.154	69.180.154	69.180.154	69.180.154	69.180.154	69.180.154	69.180.154	69.180.154	69.180.149	864.751.919
3	B2	Felhalmozási célú támogatások ÁH-on	0	0	0	0	0	0	0	0	0	0	0	64.825.694	64.825.694
4	B3	Közhatalmi bevételek	0	0	179.805.000	0	0	0	0	0	179.805.000	0	0	0	359.610.000
5	B4	Működési bevételek	17.206.315	17.206.315	17.206.315	17.206.315	17.206.315	17.206.315	17.206.315	17.206.315	17.206.315	17.206.315	17.206.315	17.206.313	206.475.778
6	B5	Felhalmozási bevételek	0	0	0	0	0	0	0	0	0	0	0	0	0
7	B6	Működési célú átvett pénzeszközök	0	0	0	0	0	0	0	0	0	0	0	12.081.905	12.081.905
8	B7	Felhalmozási célú átvett pénzeszközök	0	0	0	0	0	0	0	0	0	0	0	0	0
9	B8	Finanszírozási bevételek	445.226.739	0	0	0	0	0	0	0	0	0	0	0	445.226.739
10	B	**Bevételek összesen:**	**566.203.284**	**86.386.469**	**266.191.469**	**86.386.469**	**86.386.469**	**86.386.469**	**86.386.469**	**86.386.469**	**266.191.469**	**86.386.469**	**86.386.469**	**163.294.061**	**1.952.972.035**

2. Kiadási jogcímek

	A	B	C	D	E	F	G	H	I	J	K	L	M	N	O
1	R.	Megnevezés	I.	II.	III.	IV.	V.	VI.	VII.	VIII.	IX.	X.	XI.	XII.	Összesen:
2	K1	Személyi juttatások	66.678.194	66.678.194	66.678.194	66.678.194	66.678.194	66.678.194	66.678.194	66.678.194	66.678.194	66.678.194	66.678.194	66.678.198	800.138.332
3	K2	Munkaadókat terhelő járulékok és szha.	8.472.071	8.472.071	8.472.071	8.472.071	8.472.071	8.472.071	8.472.071	8.472.071	8.472.071	8.472.071	8.472.071	8.472.076	101.664.857
4	K3	Dologi kiadások	45.622.651	45.622.651	45.622.651	45.622.651	45.622.651	45.622.651	45.622.651	45.622.651	45.622.651	45.622.651	45.622.651	45.622.649	547.471.810
5	K4	Ellátottak pénzbeli juttatásai	795.833	795.833	795.833	795.833	795.833	795.833	795.833	795.833	795.833	795.833	795.833	795.837	9.550.000
6	K5	Egyéb működési célú kiadások	14.877.528	14.877.528	14.877.528	14.877.528	14.877.528	14.877.528	14.877.528	14.877.528	14.877.528	14.877.528	14.877.528	14.877.524	178.530.332
7	K6	Beruházások	0	0	0	0	0	0	0	0	0	0	0	59.917.228	59.917.228
8	K7	Felújítások	0	0	0	0	0	0	0	0	0	0	0	18.390.025	18.390.025
9	K8	Egyéb felhalmozási kiadások	0	0	0	0	0	0	0	0	0	0	0	190.083.931	190.083.931
10	K9	Finanszírozási kiadások	0	0	0	0	0	0	0	0	0	0	0	47.225.520	47.225.520
11	K	**Kiadások összesen:**	**136.446.277**	**136.446.277**	**136.446.277**	**136.446.277**	**136.446.277**	**136.446.277**	**136.446.277**	**136.446.277**	**136.446.277**	**136.446.277**	**136.446.277**	**452.062.988**	**1.952.972.035**

3. Bevételek és kiadások havi tervezett egyenlegei

	A	B	C	D	E	F	G	H	I	J	K	L	M	N	O
1	R.	Megnevezés	I.	II.	III.	IV.	V.	VI.	VII.	VIII.	IX.	X.	XI.	XII.	Összesen:
2	BK	Bevételek és kiadások havi egyenlege	429.757.007	-50.059.808	129.745.192	-50.059.808	-50.059.808	-50.059.808	-50.059.808	-50.059.808	129.745.192	-50.059.808	-50.059.808	-288.768.927	0

4. Pénzkészlet várható havi egyenlegei

	A	B	C	D	E	F	G	H	I	J	K	L	M	N	O
1	R.	Megnevezés	I.	II.	III.	IV.	V.	VI.	VII.	VIII.	IX.	X.	XI.	XII.	Összesen:
2	1	Nyitó pénzkészlet	414.018.787	429.757.007	379.697.199	509.442.391	459.382.583	409.322.775	359.262.967	309.203.159	259.143.351	388.888.543	338.828.735	288.768.927	414.018.787
3	2	+ bevételek	152.184.497	86.386.469	266.191.469	86.386.469	86.386.469	86.386.469	86.386.469	86.386.469	266.191.469	86.386.469	86.386.469	163.294.061	1.538.953.248
4	3	- kiadások	136.446.277	136.446.277	136.446.277	136.446.277	136.446.277	136.446.277	136.446.277	136.446.277	136.446.277	136.446.277	136.446.277	452.062.988	1.952.972.035
5	4	Záró pénzkészlet	429.757.007	379.697.199	509.442.391	459.382.583	409.322.775	359.262.967	309.203.159	259.143.351	388.888.543	338.828.735	288.768.927	0	0

9. melléklet a(z) .../2026. (...) önkormányzati rendelethez

Nagymaros Város Önkormányzata
2026. évi bevételi kormányzati funkciók alakulása jogcímenként

Adatok forintban

	A	B	C
1	**Kormányzati funkció megnevezése**	**2026. évi eredeti előirányzat**	**2026. évi módosított előirányzat**
2	011130 - Önkormányzatok és önkormányzati hivatalok jogalkotó és általános igazgatási tevékenysége	407.340.319 Ft	407.340.319 Ft
3	013320 - Köztemető-fenntartás és -működtetés	3.360.000 Ft	3.360.000 Ft
4	013350 - Az önkormányzati vagyonnal való gazdálkodással kapcsolatos feladatok	31.503.720 Ft	31.503.720 Ft
5	018010 - Önkormányzatok elszámolásai a központi költségvetéssel	881.386.067 Ft	924.729.842 Ft
6	018030 - Támogatási célú finanszírozási műveletek	30.164.165 Ft	38.731.686 Ft
7	031030 - Közterület rendjének fenntartása	12.000.000 Ft	12.000.000 Ft
8	045170 - Parkoló, garázs üzemeltetése, fenntartása	25.050.000 Ft	25.050.000 Ft
9	047120 - Piac üzemeltetése	7.620.000 Ft	7.620.000 Ft
10	047410 - Ár- és belvízvédelemmel összefüggő tevékenységek	23.622.000 Ft	23.622.000 Ft
11	082044 - Könyvtári szolgáltatások	762.000 Ft	762.000 Ft
12	082092 - Közművelődés – hagyományos közösségi kulturális értékek gondozása	13.823.127 Ft	13.823.127 Ft
13	091110 - Óvodai nevelés, ellátás szakmai feladatai	707.489 Ft	707.489 Ft
14	096015 - Gyermekétkeztetés köznevelési intézményben	54.196.000 Ft	54.196.000 Ft
15	102023 - Időskorúak tartós bentlakásos ellátása	46.925.852 Ft	46.925.852 Ft
16	104031 - Gyermekek bölcsődében és mini bölcsődében történő ellátása	3.000.000 Ft	3.000.000 Ft
17	900020 - Önkormányzatok funkcióra nem sorolható bevételei államháztartáson kívülről	359.600.000 Ft	359.600.000 Ft
18	**Összesen:**	**1.901.060.739 Ft**	**1.952.972.035 Ft**

10. melléklet a(z) .../2026. (...) önkormányzati rendelethez

Nagymaros Város Önkormányzata
2026. évi kiadási kormányzati funkciók alakulása jogcímenként

Adatok forintban

	A	B	C
1	Kormányzati funkció megnevezése	2026. évi eredeti előirányzat	2026. évi módosított előirányzat
2	011130 - Önkormányzatok és önkormányzati hivatalok jogalkotó és általános igazgatási tevékenysége	373.370.859 Ft	381.938.380 Ft
3	013320 - Köztemető-fenntartás és -működtetés	480.060 Ft	480.060 Ft
4	013350 - Az önkormányzati vagyonnal való gazdálkodással kapcsolatos feladatok	4.495.800 Ft	4.495.800 Ft
5	016010 - Országgyűlési, önkormányzati és európai parlamenti képviselőválasztásokhoz kapcsolódó	7.321.000 Ft	7.321.000 Ft
6	018030 - Támogatási célú finanszírozási műveletek	30.164.165 Ft	30.164.165 Ft
7	041233 - Hosszabb időtartamú közfoglalkoztatás	10.278.336 Ft	10.278.336 Ft
8	042120 - Mezőgazdasági támogatások	8.347.900 Ft	8.347.900 Ft
9	045160 - Közutak, hidak, alagutak üzemeltetése, fenntartása	32.031.500 Ft	32.031.500 Ft
10	045170 - Parkoló, garázs üzemeltetése, fenntartása	5.613.400 Ft	5.613.400 Ft
11	047120 - Piac üzemeltetése	635.000 Ft	635.000 Ft
12	047410 - Ár- és belvízvédelemmel összefüggő tevékenységek	12.163.455 Ft	12.163.455 Ft
13	064010 - Közvilágítás	40.289.992 Ft	40.289.992 Ft
14	066010 - Zöldterület-kezelés	77.268.000 Ft	77.268.000 Ft
15	066020 - Város-, községgazdálkodási egyéb szolgáltatások	595.524.196 Ft	638.867.971 Ft
16	072240 - Járóbetegek egynapos ellátása	1.200.000 Ft	1.200.000 Ft
17	072450 - Fizikoterápiás szolgáltatás	720.000 Ft	720.000 Ft
18	074031 - Család és nővédelmi egészségügyi gondozás	412.488 Ft	412.488 Ft
19	074032 - Ifjúság-egészségügyi gondozás	840.000 Ft	840.000 Ft
20	082044 - Könyvtári szolgáltatások	11.710.900 Ft	11.710.900 Ft
21	082092 - Közművelődés – hagyományos közösségi kulturális értékek gondozása	36.037.082 Ft	36.037.082 Ft
22	091110 - Óvodai nevelés, ellátás szakmai feladatai	335.128.391 Ft	335.128.391 Ft
23	096015 - Gyermekétkeztetés köznevelési intézményben	173.314.659 Ft	173.314.659 Ft
24	102023 - Időskorúak tartós bentlakásos ellátása	107.650.888 Ft	107.650.888 Ft
25	104031 - Gyermekek bölcsődében és mini bölcsődében történő ellátása	26.062.668 Ft	26.062.668 Ft
26	107060 - Egyéb szociális pénzbeli és természetbeni ellátások, támogatások	10.000.000 Ft	10.000.000 Ft
27	**Összesen:**	**1.901.060.739 Ft**	**1.952.972.035 Ft**

11. melléklet a(z) .../2026. (...) önkormányzati rendelethez

Nagymaros Város Önkormányzata
Összes bevétel, kiadás (adatok forintban)

1. Bevételi jogcímek

	A	B	C	D	E	F	G
1	S.sz.	Kiemelt előirányzat, előirányzat megnevezése	2026. évi eredeti előirányzat	2026. évi módosított előirányzat	Kötelező feladatok	Önként vállalt feladatok	Államigazgatási feladatok
2	**B11**	**Önkormányzat működési támogatásai**	**826.989.695**	**828.119.243**	**828.119.243**	**0**	**0**
3	B111	Helyi önkormányzatok működésének általános támogatása	288.575.715	287.161.735	287.161.735	0	0
4	B112	Települési önkormányzatok egyes köznevelési feladatainak támogatása	310.640.695	311.033.674	311.033.674	0	0
5	B1131	Települési önkormányzatok egyes szociális és gyermekjóléti feladatainak	72.469.121	73.482.828	73.482.828	0	0
6	B1132	Települési önkormányzatok gyermekétkeztetési feladatainak támogatása	136.397.184	136.513.624	136.513.624	0	0
7	B114	Települési önkormányzatok kulturális feladatainak támogatása	18.906.375	18.906.375	18.906.375	0	0
8	B115	Működési célú költségvetési támogatások és kiegészítő támogatások	0	1.021.007	1.021.007	0	0
9	B116	Elszámolásból származó bevételek előirányzata	0	0	0	0	0
10	**B12-16**	**Működési célú támogatások államháztartáson belülről**	**14.028.748**	**31.776.952**	**31.776.952**	**0**	**0**
11	B12	Elvonások és befizetések bevételei	0	0	0	0	0
12	B13	Működési célú garancia- és kezességvállalásból származó megtérülések ÁH	0	0	0	0	0
13	B14	Működési célú visszatérítendő támogatások, kölcsönök visszatérülése ÁH	0	0	0	0	0
14	B15	Működési célú visszatérítendő támogatások, kölcsönök igénybevétele ÁH	0	0	0	0	0
15	B16	Egyéb működési célú támogatások bevételei ÁH belülről	14.028.748	31.776.952	31.776.952	0	0
16	**B2**	**Felhalmozási célú támogatások államháztartáson belülről**	**35.592.000**	**64.825.694**	**54.825.694**	**10.000.000**	**0**
17	B21	Felhalmozási célú önkormányzati támogatások	24.592.000	24.592.000	24.592.000	0	0
18	B22	Felhalmozási célú garancia- és kezességvállalásból származó megtérülések ÁH	0	0	0	0	0
19	B23	Felhalmozási célú visszatérítendő támogatások, kölcsönök visszatérülése ÁH	0	0	0	0	0
20	B24	Felhalmozási célú visszatérítendő támogatások, kölcsönök igénybevétele ÁH	0	0	0	0	0
21	B25	Egyéb felhalmozási célú támogatások bevételei ÁH belülről	11.000.000	40.233.694	30.233.694	10.000.000	0
22	**B3**	**Közhatalmi bevételek**	**359.600.000**	**359.600.000**	**359.600.000**	**0**	**0**
23	B31	Magánszemélyek jövedelemadói	0	0	0	0	0
24	B34	Vagyoni típusú adók	178.000.000	178.000.000	178.000.000	0	0
25	B351	Értékesítési és forgalmi adók	160.000.000	160.000.000	160.000.000	0	0
26	B352	Fogyasztási adók	0	0	0	0	0
27	B355	Egyéb áruhasználati és szolgáltatási adók	16.800.000	16.800.000	16.800.000	0	0
28	B36	Egyéb közhatalmi bevételek	4.800.000	4.800.000	4.800.000	0	0
29	**B4**	**Működési bevételek**	**157.351.720**	**151.058.708**	**149.932.695**	**1.076.013**	**0**
30	B401	Készletértékesítés ellenértéke	0	0	0	0	0
31	B402	Szolgáltatások ellenértéke	72.588.128	72.588.128	72.588.128	0	0
32	B403	Közvetített szolgáltatások ellenértéke	18.600.000	10.200.000	9.352.746	847.254	0
33	B404	Tulajdonosi bevételek	0	0	0	0	0
34	B405	Bérleti díjak	34.800.000	34.800.000	34.800.000	0	0
35	B406	Kiszámlázott általános forgalmi adó	21.363.592	21.363.592	21.134.833	228.759	0
36	B407	Általános forgalmi adó visszatérítése	10.000.000	10.000.000	10.000.000	0	0
37	B4081	Befektetett pénzügyi eszközökből származó bevételek	0	0	0	0	0
38	B4082	Egyéb kapott (járó) kamatok és kamatjellegű bevételek	0	2.000.000	2.000.000	0	0
39	B4091	Részesedésekből származó pénzügyi műveletek bevételei	0	0	0	0	0
40	B4092	Más egyéb pénzügyi műveletek bevételei	0	0	0	0	0
41	B410	Biztosító által fizetett kártérítés	0	0	0	0	0
42	B411	Egyéb működési bevételek	0	106.988	106.988	0	0
43	**B5**	**Felhalmozási bevételek**	**0**	**0**	**0**	**0**	**0**
44	B51	Immateriális javak értékesítése	0	0	0	0	0
45	B52	Ingatlanok értékesítése	0	0	0	0	0
46	B53	Egyéb tárgyi eszközök értékesítése	0	0	0	0	0
47	B54	Részesedések értékesítése	0	0	0	0	0
48	B55	Részesedések megszűnéséhez kapcsolódó bevételek	0	0	0	0	0
49	**B6**	**Működési célú átvett pénzeszközök**	**0**	**12.026.000**	**12.026.000**	**0**	**0**
50	B61	Működési célú garancia- és kezességvállalásból származó megtérülések ÁH	0	0	0	0	0
51	B62	Működési célú visszatérítendő támogatások, kölcsönök visszatérülése az EU	0	0	0	0	0
52	B63	Működési célú visszatér.tám., kölcsönök visszatérülése korm. és más nemz.gy.	0	0	0	0	0
53	B64	Működési célú visszatér.tám., kölcsönök visszatérülése államháztartáson	0	12.026.000	12.026.000	0	0
54	B65	Egyéb működési célú átvett pénzeszközök előirányzata	0	0	0	0	0
55	**B7**	**Felhalmozási célú átvett pénzeszközök**	**0**	**0**	**0**	**0**	**0**
56	B71	Felhalmozási célú garancia- és kezességvállalásból származó megtérülések ÁH	0	0	0	0	0
57	B72	Felhalmozási célú visszatérítendő támogatások, kölcsönök visszatérülése az	0	0	0	0	0
58	B73	Felhalmozási célú visszatér.tám., kölcsönök visszatérülése korm.és más nemz.sz.	0	0	0	0	0
59	B74	Felhalmozási célú visszatér.támogatások, kölcsönök visszatérülése ÁH kívülről	0	0	0	0	0
60	B75	Egyéb felhalmozási célú átvett pénzeszközök előirányzata	0	0	0	0	0
61	**1.**	**KÖLTSÉGVETÉSI BEVÉTELEK ÖSSZESEN:**	**1.393.561.563**	**1.447.406.597**	**1.436.330.584**	**11.076.013**	**0**
62	**B811**	**Hitel-, kölcsönfelvétel államháztartáson kívülről**	**0**	**0**	**0**	**0**	**0**
63	B8111	Hosszú lejáratú hitelek, kölcsönök felvétele pénzügyi vállalkozástól	0	0	0	0	0
64	B8112	Likviditási célú hitelek, kölcsönök felvétele pénzügyi vállalkozástól	0	0	0	0	0
65	B8113	Rövid lejáratú hitelek, kölcsönök felvétele pénzügyi vállalkozástól	0	0	0	0	0
66	**B812**	**Belföldi értékpapírok bevételei**	**0**	**0**	**0**	**0**	**0**
67	B8121	Forgatási célú belföldi értékpapírok beváltása, értékesítése	0	0	0	0	0
68	B8122	Éven belüli lejáratú belföldi értékpapírok kibocsátása	0	0	0	0	0
69	B8123	Befektetési célú belföldi értékpapírok beváltása, értékesítése	0	0	0	0	0
70	B8124	Éven túli lejáratú belföldi értékpapírok kibocsátása	0	0	0	0	0
71	**B813**	**Maradvány igénybevétele**	**405.052.758**	**405.052.758**	**405.052.758**	**0**	**0**
72	B8131	Előző év költségvetési maradványának igénybevétele	405.052.758	405.052.758	405.052.758	0	0
73	B8132	Előző év vállalkozási maradványának igénybevétele	0	0	0	0	0
74	**B814-817**	**Belföldi finanszírozás bevételei**	**30.164.165**	**31.207.952**	**31.207.952**	**0**	**0**
75	B814	Államháztartáson belüli megelőlegezések előirányzata	30.164.165	31.207.952	31.207.952	0	0
76	B815	Államháztartáson belüli megelőlegezések törlesztése előirányzata	0	0	0	0	0
77	B817	Lekötött bankbetétek megszüntetése előirányzata	0	0	0	0	0
78	**B82**	**Külföldi finanszírozás bevételei**	**0**	**0**	**0**	**0**	**0**
79	B821	Forgatási célú külföldi értékpapírok beváltása, értékesítése előirányzata	0	0	0	0	0
80	B822	Befektetési célú külföldi értékpapírok beváltása, értékesítése előirányzata	0	0	0	0	0
81	B823	Külföldi értékpapírok kibocsátása előirányzata	0	0	0	0	0
82	B824	Hitelek, kölcsönök felvétele külföldi kormányoktól és nemzetközi	0	0	0	0	0
83	B825	Hitelek, kölcsönök felvétele külföldi pénzintézetektől előirányzata	0	0	0	0	0
84	**B83**	**Adóssághoz nem kapcsolódó származékos ügyletek bevételei**	**0**	**0**	**0**	**0**	**0**
85	**B84**	**Váltóbevételek előirányzata**	**0**	**0**	**0**	**0**	**0**
86	**2.**	**FINANSZÍROZÁSI BEVÉTELEK ÖSSZESEN:**	**435.216.923**	**436.260.710**	**436.260.710**	**0**	**0**
87	**3.**	**BEVÉTELEK ÖSSZESEN: (1+2)**	**1.828.778.486**	**1.883.667.307**	**1.872.591.294**	**11.076.013**	**0**

2. Kiadási jogcímek

	A	B	C	D	E	F	G
1	S.sz.	Kiemelt előirányzat, előirányzat megnevezése	2026. évi eredeti előirányzat	2026. évi módosított előirányzat	Kötelező feladatok	Önként vállalt feladatok	Államigazgatási feladatok
2	1.	**Működési költségvetés kiadásai**	840.098.876	797.559.506	794.967.706	2.591.800	0
3	K1	Személyi juttatások	149.898.466	155.973.188	155.973.188	0	0
4	K2	Munkaadókat terhelő járulékok és szociális hozzájárulási adó	17.005.816	17.005.816	17.005.816	0	0
5	K3	Dologi kiadások	462.180.514	436.589.170	434.058.370	2.441.800	0
6	K4	Ellátottak pénzbeli juttatásai	10.000.000	9.550.000	9.550.000	0	0
7	K5	Egyéb működési célú kiadások	35.002.269	41.426.920	41.276.920	150.000	0
8	K513	Tartalékok	166.104.820	137.103.412	137.103.412	0	0
9	K513	- Általános tartalék	0	0	0	0	0
10	K513	- Céltartalék	0	0	0	0	0
11	2.	**Felhalmozási költségvetés kiadásai**	188.457.894	261.381.934	243.379.378	18.002.556	0
12	K6	Beruházások	184.457.894	32.937.978	32.589.572	327.406	0
13	K6	EU-s forrásból megvalósuló beruházás	0	0	0	0	0
14	K7	Felújítások	0	18.300.025	714.875	17.675.150	0
15	K7	EU-s forrásból megvalósuló felújítás	0	0	0	0	0
16	K8	Egyéb felhalmozási kiadások	4.000.000	190.083.931	190.083.931	0	0
17	3.	**KÖLTSÉGVETÉSI KIADÁSOK ÖSSZESEN (1+2)**	1.028.556.770	1.058.941.440	1.038.347.084	20.594.356	0
18	4.	**Hitel-, kölcsöntörlesztés államháztartáson kívülre**	14.729.728	14.729.728	14.729.728	0	0
19	K9111	Hosszú lejáratú hitelek, kölcsönök törlesztése	14.729.728	14.729.728	14.729.728	0	0
20	K9112	Likviditási célú hitelek, kölcsönök törlesztése pénzügyi vállalkozásnak	0	0	0	0	0
21	K9113	Rövid lejáratú hitelek, kölcsönök törlesztése	0	0	0	0	0
22	5.	**Belföldi értékpapírok kiadásai**	0	0	0	0	0
23	K9121	Forgatási célú belföldi értékpapírok vásárlása	0	0	0	0	0
24	K9122	Befektetési célú belföldi értékpapírok vásárlása	0	0	0	0	0
25	K9123	Kincstárjegyek beváltása	0	0	0	0	0
26	K9124	Éven belüli lejáratú belföldi értékpapírok beváltása	0	0	0	0	0
27	K9125	Belföldi kötvények beváltása	0	0	0	0	0
28	K9126	Éven túli lejáratú belföldi értékpapírok beváltása	0	0	0	0	0
29	6.	**Belföldi finanszírozás kiadásai**	785.491.988	809.996.139	809.996.139	0	0
30	K913	Államháztartáson belüli megelőlegezések folyósítása	0	0	0	0	0
31	K914	Államháztartáson belüli megelőlegezések visszafizetése	30.164.165	31.207.952	31.207.952	0	0
32	K915	Központi, irányító szervi támogatás	754.039.983	777.500.347	777.500.347	0	0
33	K916	Pénzeszközök lekötött betétként elhelyezése	0	0	0	0	0
34	K917	Pénzügyi lízing kiadásai	1.287.840	1.287.840	1.287.840	0	0
35	7.	**Külföldi finanszírozás kiadásai**	0	0	0	0	0
36	K921	Forgatási célú külföldi értékpapírok vásárlása	0	0	0	0	0
37	K922	Befektetési célú külföldi értékpapírok vásárlása	0	0	0	0	0
38	K923	Külföldi értékpapírok beváltása	0	0	0	0	0
39	K924	Hitelek, kölcsönök törlesztése külföldi kormányoknak nemz. szervezeteknek	0	0	0	0	0
40	K925	Hitelek, kölcsönök törlesztése külföldi pénzintézeteknek	0	0	0	0	0
41	8.	**Adóssághoz nem kapcsolódó származékos ügyletek**	0	0	0	0	0
42	9.	**Váltókiadások**	0	0	0	0	0
43	10.	**FINANSZÍROZÁSI KIADÁSOK ÖSSZESEN: (4.+...+9.)**	800.221.716	824.725.867	824.725.867	0	0
44	11.	**KIADÁSOK ÖSSZESEN: (3.+10.)**	1.828.778.486	1.883.667.307	1.863.072.951	20.594.356	0

Nagymarosi Polgármesteri Hivatal
Összes bevétel, kiadás (adatok forintban)

1. Bevételi jogcímek

	A	B	C	D	E	F	G
1	S.sz.	Kiemelt előirányzat, előirányzat megnevezése	2026. évi eredeti előirányzat	2026. évi módosított előirányzat	Kötelező feladatok	Önként vállalt feladatok	Államigazgatási feladatok
2	B4	**Működési bevételek**	1.500.000	1.608.611	1.608.611	0	0
3	B401	Készletértékesítés ellenértéke	0	0	0	0	0
4	B402	Szolgáltatások ellenértéke	1.500.000	1.070.000	1.070.000	0	0
5	B403	Közvetített szolgáltatások ellenértéke	0	0	0	0	0
6	B404	Tulajdonosi bevételek	0	0	0	0	0
7	B405	Ellátási díjak	0	0	0	0	0
8	B406	Kiszámlázott általános forgalmi adó	0	0	0	0	0
9	B407	Általános forgalmi adó visszatérítése	0	0	0	0	0
10	B4081	Befektetett pénzügyi eszközökből származó bevételek	0	0	0	0	0
11	B4082	Egyéb kapott (járó) kamatok és kamatjellegű bevételek	0	2	2	0	0
12	B4091	Részesedésekből származó pénzügyi műveletek bevételei	0	0	0	0	0
13	B4092	Más egyéb pénzügyi műveletek bevételei	0	0	0	0	0
14	B410	Biztosító által fizetett kártérítés	0	0	0	0	0
15	B411	Egyéb működési bevételek	0	538.609	538.609	0	0
16	**B12-16**	**Működési célú támogatások államháztartáson belülről**	4.776.224	4.855.724	4.855.724	0	0
17	B12	Elvonások és befizetések bevételei	0	0	0	0	0
18	B15	Működési célú visszatérítendő támogatások, kölcsönök igénybevétele ÁH	0	0	0	0	0
19	B16	Egyéb működési célú támogatások bevételei ÁH belülről	4.776.224	4.855.724	4.855.724	0	0
20	**B3**	**Közhatalmi bevételek**	0	10.000	10.000	0	0
21	**B2**	**Felhalmozási célú támogatások államháztartáson belülről**	0	0	0	0	0
22	B21	Felhalmozási célú önkormányzati támogatások	0	0	0	0	0
23	B24	Felhalmozási célú visszatérítendő támogatások, kölcsönök igénybevétele ÁH	0	0	0	0	0
24	B25	Egyéb felhalmozási célú támogatások bevételei ÁH belülről	0	0	0	0	0
25	**B5**	**Felhalmozási bevételek**	0	0	0	0	0
26	B51	Immateriális javak értékesítése	0	0	0	0	0
27	B52	Ingatlanok értékesítése	0	0	0	0	0
28	B53	Egyéb tárgyi eszközök értékesítése	0	0	0	0	0
29	**B6**	**Működési célú átvett pénzeszközök**	0	0	0	0	0
30	**B7**	**Felhalmozási célú átvett pénzeszközök**	0	0	0	0	0
31	**1.**	**Költségvetési bevételek összesen**	6.276.224	6.474.335	6.474.335	0	0
32	**2.**	**Finanszírozási bevételek**	311.456.083	321.240.784	321.240.784	0	0
33	B8131	Előző év költségvetési maradványának igénybevétele	787.561	787.561	787.561	0	0
34	B8132	Előző év vállalkozási maradványának igénybevétele	0	0	0	0	0
35	B816	Központi irányító szervi támogatás	310.668.522	320.453.223	320.453.223	0	0
36	**3.**	**BEVÉTELEK ÖSSZESEN: (1.+2.)**	317.732.307	327.715.119	327.715.119	0	0

2. Kiadási jogcímek

	A	B	C	D	E	F	G
1	S.sz.	Kiemelt előirányzat, előirányzat megnevezése	2026. évi eredeti előirányzat	2026. évi módosított előirányzat	Kötelező feladatok	Önként vállalt feladatok	Államigazgatási feladatok
2	**1.**	**Működési költségvetés kiadásai**	312.462.307	322.445.119	322.445.119	0	0
3	K1	Személyi juttatások	238.196.675	247.197.190	247.197.190	0	0
4	K2	Munkaadókat terhelő járulékok és szociális hozzájárulási adó	31.005.964	31.604.952	31.604.952	0	0
5	K3	Dologi kiadások	43.259.668	43.642.977	43.642.977	0	0
6	K4	Pátottak pénzbeli juttatásai	0	0	0	0	0
7	K5	Egyéb működési célú kiadások	0	0	0	0	0
8	**2.**	**Felhalmozási költségvetés kiadásai**	5.270.000	5.270.000	5.270.000	0	0
9	K6	Beruházások	5.270.000	5.270.000	5.270.000	0	0
10	K6	EU-s forrásból megvalósuló beruházás	0	0	0	0	0
11	K7	Felújítások	0	0	0	0	0
12	K7	EU-s forrásból megvalósuló felújítás	0	0	0	0	0
13	K8	Egyéb felhalmozási kiadások	0	0	0	0	0
14	**3.**	**Finanszírozási kiadások**	0	0	0	0	0
15	**4.**	**KIADÁSOK ÖSSZESEN: (1.+2.+3.)**	317.732.307	327.715.119	327.715.119	0	0

13. melléklet a(z) .../2026. (...) önkormányzati rendelethez

Nagymarosi Napköziotthonos Óvoda és Bölcsőde
Összes bevétel, kiadás (adatok forintban)

1. Bevételi jogcímek

	A	B	C	D	E	F	G
1	S.sz.	Kiemelt előirányzat, előirányzat megnevezése	2026. évi eredeti előirányzat	2026. évi módosított előirányzat	Kötelező feladatok	Önként vállalt feladatok	Államigazgatási feladatok
2	B4	**Működési bevételek**	3.000.000	3.197.831	3.197.831	0	0
3	B401	Készletértékesítés ellenértéke	0	0	0	0	0
4	B402	Szolgáltatások ellenértéke	0	188.000	188.000	0	0
5	B403	Közvetített szolgáltatások ellenértéke	0	0	0	0	0
6	B404	Tulajdonosi bevételek	0	0	0	0	0
7	B405	Ellátási díjak	3.000.000	3.000.000	3.000.000	0	0
8	B406	Kiszámlázott általános forgalmi adó	0	0	0	0	0
9	B407	Általános forgalmi adó visszatérítése	0	0	0	0	0
10	B4081	Befektetett pénzügyi eszközökből származó bevételek	0	0	0	0	0
11	B4082	Egyéb kapott (járó) kamatok és kamatjellegű bevételek	0	0	0	0	0
12	B4091	Részesedésekből származó pénzügyi műveletek bevételei	0	0	0	0	0
13	B4092	Más egyéb pénzügyi műveletek bevételei	0	0	0	0	0
14	B410	Biztosító által fizetett kártérítés	0	0	0	0	0
15	B411	Egyéb működési bevételek	0	9.831	9.831	0	0
16	B12-16	**Működési célú támogatások államháztartáson belülről**	0	0	0	0	0
17	B12	Elvonások és befizetések bevételei	0	0	0	0	0
18	B15	Működési célú visszatérítendő támogatások, kölcsönök igénybevétele ÁH	0	0	0	0	0
19	B16	Egyéb működési célú támogatások bevételei ÁH belülről	0	0	0	0	0
20	B3	**Közhatalmi bevételek**	0	0	0	0	0
21	B2	**Felhalmozási célú támogatások államháztartáson belülről**	0	0	0	0	0
22	B21	Felhalmozási célú önkormányzati támogatások	0	0	0	0	0
23	B24	Felhalmozási célú visszatérítendő támogatások, kölcsönök igénybevétele ÁH	0	0	0	0	0
24	B25	Egyéb felhalmozási célú támogatások bevételei ÁH belülről	0	0	0	0	0
25	B5	**Felhalmozási bevételek**	0	0	0	0	0
26	B51	Immateriális javak értékesítése	0	0	0	0	0
27	B52	Ingatlanok értékesítése	0	0	0	0	0
28	B53	Egyéb tárgyi eszközök értékesítése	0	0	0	0	0
29	B6	**Működési célú átvett pénzeszközök**	0	0	0	0	0
30	B7	**Felhalmozási célú átvett pénzeszközök**	0	0	0	0	0
31	1.	**Költségvetési bevételek összesen**	3.000.000	3.197.831	3.197.831	0	0
32	2.	**Finanszírozási bevételek**	358.191.059	359.894.767	359.894.767	0	0
33	B8131	Előző év költségvetési maradványának igénybevétele	707.489	707.489	707.489	0	0
34	B8132	Előző év vállalkozási maradványának igénybevétele	0	0	0	0	0
35	B816	Központi, irányító szervi támogatás	357.483.570	359.187.278	359.187.278	0	0
36	3.	**BEVÉTELEK ÖSSZESEN: (1.+2.)**	361.191.059	363.092.598	363.092.598	0	0

2. Kiadási jogcímek

	A	B	C	D	E	F	G
1	S.sz.	Kiemelt előirányzat, előirányzat megnevezése	2026. évi eredeti előirányzat	2026. évi módosított előirányzat	Kötelező feladatok	Önként vállalt feladatok	Államigazgatási feladatok
2	1.	**Működési költségvetés kiadásai**	358.421.059	362.492.598	362.492.598	0	0
3	K1	Személyi juttatások	301.826.810	304.611.246	304.611.246	0	0
4	K2	Munkaadókat terhelő járulékok és szociális hozzájárulási adó	40.672.649	40.672.649	40.672.649	0	0
5	K3	Dologi kiadások	15.921.690	17.208.703	17.208.703	0	0
6	K4	Ellátottak pénzbeli juttatásai	0	0	0	0	0
7	K5	Egyéb működési célú kiadások	0	0	0	0	0
8	2.	**Felhalmozási költségvetés kiadásai**	2.770.000	600.000	600.000	0	0
9	K6	Beruházások	2.770.000	600.000	600.000	0	0
10	K6	EU-s forrásból megvalósuló beruházás	0	0	0	0	0
11	K7	Felújítások	0	0	0	0	0
12	K7	EU-s forrásból megvalósuló felújítás	0	0	0	0	0
13	K8	Egyéb felhalmozási kiadások	0	0	0	0	0
14	3.	**Finanszírozási kiadások**	0	0	0	0	0
15	4.	**KIADÁSOK ÖSSZESEN: (1.+2.+3.)**	361.191.059	363.092.598	363.092.598	0	0

Gondozási Központ
Összes bevétel, kiadás (adatok forintban)

1. Bevételi jogcímek

	A	B	C	D	E	F	G
1	S.sz.	Kiemelt előirányzat, előirányzat megnevezése	2026. évi eredeti előirányzat	2026. évi módosított előirányzat	Kötelező feladatok	Önként vállalt feladatok	Államigazgatási feladatok
2	B4	**Működési bevételek**	44.478.000	44.478.000	0	44.478.000	0
3	B401	Készletértékesítés ellenértéke	1.200.000	1.200.000	0	1.200.000	0
4	B402	Szolgáltatások ellenértéke	0	0	0	0	0
5	B403	Közvetített szolgáltatások ellenértéke	0	0	0	0	0
6	B404	Tulajdonosi bevételek	0	0	0	0	0
7	B405	Ellátási díjak	40.200.000	40.200.000	0	40.200.000	0
8	B406	Kiszámlázott általános forgalmi adó	3.078.000	3.078.000	0	3.078.000	0
9	B407	Általános forgalmi adó visszatérítése	0	0	0	0	0
10	B4081	Befektetett pénzügyi eszközökből származó bevételek	0	0	0	0	0
11	B4082	Egyéb kapott (járó) kamatok és kamatjellegű bevételek	0	0	0	0	0
12	B4091	Részesedéséből származó pénzügyi műveletek bevételei	0	0	0	0	0
13	B4092	Más egyéb pénzügyi műveletek bevételei	0	0	0	0	0
14	B410	Biztosító által fizetett kártérítés	0	0	0	0	0
15	B411	Egyéb működési bevételek	0	0	0	0	0
16	B12-16	**Működési célú támogatások államháztartáson belülről**	0	0	0	0	0
17	B12	Elvonások és befizetések bevételei	0	0	0	0	0
18	B15	Működési célú visszatérítendő támogatások, kölcsönök igénybevétele ÁH	0	0	0	0	0
19	B16	Egyéb működési célú támogatások bevételei ÁH belülről	0	0	0	0	0
20	B3	**Közhatalmi bevételek**	0	0	0	0	0
21	B2	**Felhalmozási célú támogatások államháztartáson belülről**	0	0	0	0	0
22	B21	Felhalmozási célú önkormányzati támogatások	0	0	0	0	0
23	B24	Felhalmozási célú visszatérítendő támogatások, kölcsönök igénybevétele ÁH	0	0	0	0	0
24	B25	Egyéb felhalmozási célú támogatások bevételei ÁH belülről	0	0	0	0	0
25	B5	**Felhalmozási bevételek**	0	0	0	0	0
26	B51	Immateriális javak értékesítése	0	0	0	0	0
27	B52	Ingatlanok értékesítése	0	0	0	0	0
28	B53	Egyéb tárgyi eszközök értékesítése	0	0	0	0	0
29	B6	**Működési célú átvett pénzeszközök**	0	0	0	0	0
30	B7	**Felhalmozási célú átvett pénzeszközök**	0	0	0	0	0
31	1.	**Költségvetési bevételek összesen**	44.478.000	44.478.000	0	44.478.000	0
32	2.	**Finanszírozási bevételek**	63.172.888	63.172.888	60.725.036	2.447.852	0
33	B8131	Előző év költségvetési maradványának igénybevétele	2.447.852	2.447.852	0	2.447.852	0
34	B8132	Előző év vállalkozási maradványának igénybevétele	0	0	0	0	0
35	B816	Központi, irányító szervi támogatás	60.725.036	60.725.036	60.725.036	0	0
36	3.	**BEVÉTELEK ÖSSZESEN: (1.+2.)**	107.650.888	107.650.888	60.725.036	46.925.852	0

2. Kiadási jogcímek

	A	B	C	D	E	F	G
1	S.sz.	Kiemelt előirányzat, előirányzat megnevezése	2026. évi eredeti előirányzat	2026. évi módosított előirányzat	Kötelező feladatok	Önként vállalt feladatok	Államigazgatási feladatok
2	1.	**Működési költségvetés kiadásai**	107.650.888	107.650.888	0	107.650.888	0
3	K1	Személyi juttatások	66.257.764	66.340.708	0	66.340.708	0
4	K2	Munkaadókat terhelő járulékok és szociális hozzájárulási adó	8.895.040	8.895.040	0	8.895.040	0
5	K3	Dologi kiadások	32.498.084	32.415.140	0	32.415.140	0
6	K4	Ellátottak pénzbeli juttatásai	0	0	0	0	0
7	K5	Egyéb működési célú kiadások	0	0	0	0	0
8	2.	**Felhalmozási költségvetés kiadásai**	0	0	0	0	0
9	K6	Beruházások	0	0	0	0	0
10	K6	EU-s forrásból megvalósuló beruházás	0	0	0	0	0
11	K7	Felújítások	0	0	0	0	0
12	K7	EU-s forrásból megvalósuló felújítás	0	0	0	0	0
13	K8	Egyéb felhalmozási kiadások	0	0	0	0	0
14	3.	**Finanszírozási kiadások**	0	0	0	0	0
15	4.	**KIADÁSOK ÖSSZESEN: (1.+2.+3.)**	107.650.888	107.650.888	0	107.650.888	0

Nagymaros Városi Könyvtár és Művelődési Ház
Összes bevétel, kiadás (adatok forintban)

1. Bevételi jogcímek

	A	B	C	D	E	F	G
1	S.sz.	Kiemelt előirányzat, előirányzat megnevezése	2026. évi eredeti előirányzat	2026. évi módosított előirányzat	Kötelező feladatok	Önként vállalt feladatok	Államigazgatási feladatok
2	B4	**Működési bevételek**	9.562.000	6.132.628	6.041.628	91.000	0
3	B401	Készletértékesítés ellenértéke	0	17.378	17.378	0	0
4	B402	Szolgáltatások ellenértéke	9.400.000	5.852.807	5.761.807	91.000	0
5	B403	Közvetített szolgáltatások ellenértéke	0	39.034	39.034	0	0
6	B404	Tulajdonosi bevételek	0	0	0	0	0
7	B405	Bírsági díjak	0	0	0	0	0
8	B406	Kiszámlázott általános forgalmi adó	162.000	195.293	195.293	0	0
9	B407	Általános forgalmi adó visszatérítése	0	0	0	0	0
10	B4081	Befektetett pénzügyi eszközökből származó bevételek	0	0	0	0	0
11	B4082	Egyéb kapott (járó) kamatok és kamatjellegű bevételek	0	1	1	0	0
12	B4091	Részesedésekből származó pénzügyi műveletek bevételei	0	0	0	0	0
13	B4092	Más egyéb pénzügyi műveletek bevételei	0	0	0	0	0
14	B410	Biztosító által fizetett kártérítés	0	0	0	0	0
15	B411	Egyéb működési bevételek	0	28.115	28.115	0	0
16	B12-16	**Működési célú támogatások államháztartáson belülről**	0	0	0	0	0
17	B12	Elvonások és befizetések bevételei	0	0	0	0	0
18	B15	Működési célú visszatérítendő támogatások, kölcsönök igénybevétele ÁH	0	0	0	0	0
19	B16	Egyéb működési célú támogatások bevételei ÁH belülről	0	0	0	0	0
20	B3	**Közhatalmi bevételek**	0	0	0	0	0
21	B2	**Felhalmozási célú támogatások államháztartáson belülről**	0	0	0	0	0
22	B21	Felhalmozási célú önkormányzati támogatások	0	0	0	0	0
23	B24	Felhalmozási célú visszatérítendő támogatások, kölcsönök igénybevétele ÁH	0	0	0	0	0
24	B25	Egyéb felhalmozási célú támogatások bevételei ÁH belülről	0	0	0	0	0
25	B5	**Felhalmozási bevételek**	0	0	0	0	0
26	B51	Immateriális javak értékesítése	0	0	0	0	0
27	B52	Ingatlanok értékesítése	0	0	0	0	0
28	B53	Egyéb tárgyi eszközök értékesítése	0	0	0	0	0
29	B6	**Működési célú átvett pénzeszközök**	0	55.905	55.905	0	0
30	B7	**Felhalmozási célú átvett pénzeszközök**	0	0	0	0	0
31	1.	**Költségvetési bevételek összesen**	9.562.000	6.188.533	6.097.533	91.000	0
32	2.	**Finanszírozási bevételek**	30.185.982	42.157.937	42.157.937	0	0
33	B8131	Előző év költségvetési maradványának igénybevétele	5.023.127	5.023.127	5.023.127	0	0
34	B8132	Előző év vállalkozási maradványának igénybevétele	0	0	0	0	0
35	B816	Központi, irányító szervi támogatás	25.162.855	37.134.810	37.134.810	0	0
36	3.	**BEVÉTELEK ÖSSZESEN: (1.+2.)**	39.747.982	48.346.470	48.255.470	91.000	0

2. Kiadási jogcímek

	A	B	C	D	E	F	G
1	S.sz.	Kiemelt előirányzat, előirányzat megnevezése	2026. évi eredeti előirányzat	2026. évi módosított előirányzat	Kötelező feladatok	Önként vállalt feladatok	Államigazgatási feladatok
2	1.	**Működési költségvetés kiadásai**	38.608.732	47.207.220	47.207.220	0	0
3	K1	Személyi juttatások	24.516.000	26.016.000	26.016.000	0	0
4	K2	Munkaadókat terhelő járulékok és szociális hozzájárulási adó	3.236.400	3.486.400	3.486.400	0	0
5	K3	Dologi kiadások	10.856.332	17.704.820	17.704.820	0	0
6	K4	Ellátottak pénzbeli juttatásai	0	0	0	0	0
7	K5	Egyéb működési célú kiadások	0	0	0	0	0
8	2.	**Felhalmozási költségvetés kiadásai**	1.139.250	1.139.250	1.139.250	0	0
9	K6	Beruházások	1.139.250	1.139.250	1.139.250	0	0
10	K6	EU-s forrásból megvalósuló beruházás	0	0	0	0	0
11	K7	Felújítások	0	0	0	0	0
12	K7	EU-s forrásból megvalósuló felújítás	0	0	0	0	0
13	K8	Egyéb felhalmozási kiadások	0	0	0	0	0
14	3.	**Finanszírozási kiadások**	0	0	0	0	0
15	4.	**KIADÁSOK ÖSSZESEN: (1.+2.+3.)**	39.747.982	48.346.470	48.346.470	0	0

16. melléklet a(z) .../2026. (...) önkormányzati rendelethez

Nagymaros Város Önkormányzata
Céltartalék részletezése
Adatok forintban

	A	B
1	**Céltartalék tételeinek megnevezése**	**2026. évi előirányzat**
2	Aszfaltozás	15.000.000
3	Útburkolat	0
4	Járda (KT: ????)	6.000.000
5	Közvilágtás felújtás (KT: ???)	30.000.000
6	Óvoda ablakcsere	0
7	Óvoda mosdó	0
8	Gólyás játszótér felújtása	2.000.000
9	Hófogó	50.000
10	Pályázati önrész	10.000.000
11	Hivatal felújítás	360.000
12	Alsó iskola Mosdó (KT határozat előkészítve)	3.000.000
13	Új parkolási rend	5.000.000
14	Szrégi György hagyatéki műhely	0
15	Életfa csobogó	0
16	Árvízvédelemmel kapcs beszerzések (KT: ???)	5.000.000
17	Turizmus stratégia és app	3.000.000
18	Térkő javítás (Köztéri karbantartások)	6.000.000
19	Árvíz keret	10.000.000
20	Köztéri kamerarendszer pályázat kiegészítés	3.600.000
21	ÖTE ablakcsere	3.000.000
22	Bölcsődei terasz pályázat kiegészítése (KT: ??)	5.000.000
23	Bölcsődei akadálymentes WC építés tervezés	2.000.000
24	Vasút utca felújítása (KÖZÚTKEZELŐ)	18.000.000
25	Városfejlesztési stratégia készítés	8.000.000
26	Orvosi rendelő riasztó kiépítés	600.000
27	Csillag utca klíma kiépítés	700.000
28	Busz megállóhelyek (3db) KÖZÚTKEZELŐ	2.000.000
29	Fehérhegy 4 villanyszekrény szabványosítás	2.000.000
30	Emléktáblák (elhurcoltak)	2.000.000
31	Jubileumi jutalék miatti átcsoportosítás	-5.206.588
32		
33		
34		
35	**ÖSSZESEN:**	**137.103.412**